มาตรฐานการก่อสร้างอาคาร

พ.ศ.๒๕๕๓

กองแบบแผน กรมสนับสนุนบริการสุขภาพ กระทรวงสาธารณสุข

มาตรฐานการก่อสร้างอาคาร

พ.ศ. ๒๕๕๓

กองแบบแผน
กรมสนับสนุนบริการสุขภาพ
กระทรวงสาธารณสุข

คำนำ

กองแบบแผน กรมสนับสนุนบริการสุขภาพ มีภารกิจในการให้บริการแก่หน่วยงานที่ให้บริการด้านสุขภาพและการสาธารณสุข ของกระทรวงสาธารณสุข โดยมีผลผลิตเป็นงานบริการหลักด้านอาคารสถานที่และสภาพแวดล้อม 5 หมวด คือ งานมาตรฐาน งานแผนแม่บท (MASTER PLAN) งานรับรองมาตรฐาน งานมาตรฐานแบบรูปและการก่อสร้าง และงานองค์ความรู้ การดำเนินงานดังกล่าวจะเกิดประสิทธิผลที่ดีได้นั้นเป็นผลมาจากการดำเนินการตามมาตรฐานต่างๆด้านอาคารสถานที่และสภาพแวดล้อม ที่ได้รับการจัดทำขึ้นอย่างถูกต้อง โดย สหวิชาการในวิชาชีพสาขาต่างๆ ข้อกฎหมาย และที่สำคัญบุคลากรวิชาชีพสาขาต่างๆที่มีความเชี่ยวชาญ ความชำนาญ และประสบการณ์ที่ยาวนานในงานอาคารสถานที่และสภาพแวดล้อมของกระทรวงสาธารณสุขเป็นการเฉพาะ

กองแบบแผนจึงได้จัดทำคู่มือเพื่อใช้เป็นมาตรฐานสำหรับการก่อสร้างอาคาร เรียกว่า "มาตรฐานการก่อสร้างอาคาร ฉบับปี พ.ศ.2553" เพื่อรองรับงานการให้บริการของกองแบบแผน โดยปรับปรุงมาจากรายการทั่วไปประกอบแบบก่อสร้างอาคารและสิ่งก่อสร้าง ที่ได้รับการพัฒนาอย่างต่อเนื่องมานานกว่า 40 ปี จากรายการทั่วไปประกอบแบบเล่มแรกจนถึงเล่มสุดท้ายฉบับปีพ.ศ.2543 ที่ดำเนินการ โดยคณะกรรมการจากสาขาวิชาชีพต่างๆ และผู้ทรงคุณวุฒิจาก สภาวิศวกรรม สมาคมสถาปนิกสยาม ในพระบรมราชูปถัมภ์ นิติกรและผู้เชี่ยวชาญกระทรวงสาธารณสุข ร่วมพิจารณา สำหรับมาตรฐานการก่อสร้างอาคาร ฉบับปีพ.ศ.2553 นี้ มีการแก้ไข ปรับปรุงกลั่นกรอง แลกเปลี่ยน เพิ่มเติมข้อกำหนดและระเบียบวิธี ให้มีความเป็นปัจจุบันและรองรับแนวโน้มในอนาคต โดยคณะกรรมการที่มาจากสาขาวิชาชีพต่างๆ ด้านสถาปัตยกรรม วิศวกรรมโยธา,ไฟฟ้า,เครื่องกล,สิ่งแวดล้อม มัณฑนาการ ภูมิสถาปัตยกรรม โดยได้รับการพิจารณาให้มีความสมบูรณ์ จากผู้เชี่ยวชาญ "ระดับวุฒิ" ในสาขาวิชาชีพต่างๆของกองแบบแผน และผู้ทรงคุณวุฒิ จากสภาวิศวกร, สมาคมสถาปนิกสยาม ในพระบรมราชูปถัมภ์,กรมโยธาธิการและผังเมือง และโรงพยาบาลรามาธิบดี

มาตรฐานการก่อสร้างอาคาร ฉบับปี พ.ศ.2553 เป็นคู่มือสำหรับใช้เป็นแนวทาง และระเบียบวิธีในการบริหารจัดการ และการควบคุมกำกับการก่อสร้าง เพื่อให้อาคารสถานบริการสุขภาพ และการสาธารณสุขของกระทรวงสาธารณสุข มีคุณภาพตรงตามประโยชน์ใช้สอย ได้มาตรฐาน มีความมั่นคงแข็งแรง ปลอดภัย และเป็นมิตรต่อสิ่งแวดล้อม

ขอขอบคุณผู้อำนวยการกองแบบแผนที่ให้แนวนโยบาย คณะทำงานฯ และผู้เชี่ยวชาญในวิชาชีพต่างๆ ที่ได้ทำให้ "คู่มือมาตรฐานการก่อสร้าง" แล้วเสร็จลงด้วยดี

กองแบบแผน

๑๘ พฤษภาคม ๒๕๕๓

สารบัญ

หน้า

1. **หมวดงานทั่วไป** 1
   - 1.1 วัตถุประสงค์ 3
   - 1.2 นิยามความหมาย 3
   - 1.3 ข้อกำหนดทั่วไป 4
   - 1.4 การจัดเตรียมแผนงาน 6
   - 1.5 การเตรียมสถานที่ก่อสร้าง 7
   - 1.6 การเตรียมวัสดุอุปกรณ์ 9
   - 1.7 ระเบียบข้อปฏิบัติในการก่อสร้าง 10
   - 1.8 การปักผังกำหนดระดับ 13
   - 1.9 การถม ขุด ปรับระดับ 14
   - 1.10 การบันทึกรายงานการก่อสร้าง 15
   - 1.11 การตรวจการจ้าง และควบคุมงาน 15
2. **หมวดงานวิศวกรรมโครงสร้าง** 17
   - 2.1 งานเสาเข็ม 19
   - 2.2 งานฐานราก 22
   - 2.3 งานคอนกรีตและคอนกรีตเสริมเหล็ก 25
   - 2.4 งานดัด และการต่อเหล็กเส้น 33
   - 2.5 งานเชื่อมต่อเหล็กด้วยไฟฟ้า 36
   - 2.6 งานพื้นคอนกรีตสำเร็จรูป 41
   - 2.7 ตัวอย่างรายงานตรวจสอบงานวิศวกรรมโครงสร้าง 43
3. **หมวดงานสถาปัตยกรรม** 49
   - 3.1 งานผนัง 51
   - 3.2 งานผิวพื้น 56
   - 3.3 งานฝ้าเพดาน 60
   - 3.4 งานหลังคา 62
   - 3.5 งานประตู หน้าต่าง และช่องแสง 64
   - 3.6 งานสุขภัณฑ์และอุปกรณ์ 67
   - 3.7 งานราวบันได ราวระเบียง ราวกันตก ที่เป็นโลหะ 68
   - 3.8 งานป้องกันความร้อน 69
   - 3.9 งานสี 70
   - 3.10 งานระบบกันซึม 70
   - 3.11 งานไม้ 71

สารบัญ (ต่อ)

หน้า

4. **หมวดงานวิศวกรรมสิ่งแวดล้อม และระบบสุขาภิบาล** 77
   - 4.1 รายการทั่วไป 79
   - 4.2 ระบบประปา 88
   - 4.3 ระบบระบายน้ำฝนและระบบระบายน้ำทิ้ง 90
   - 4.4 ระบบป้องกันอัคคีภัย 93
   - 4.5 ระบบบำบัดน้ำเสีย 93
   - 4.6 ระบบสุขาภิบาล และห้องปฏิบัติการ 94
   - 4.7 ระบบไฟฟ้าที่เกี่ยวข้องกับงานวิศวกรรมสิ่งแวดล้อม 94
   - 4.8 การทดสอบและการฝึกอบรม 95
   - 4.9 รูปแสดงมาตรฐานการติดตั้ง/ก่อสร้างงานวิศวกรรมสิ่งแวดล้อม 97
5. **หมวดงานวิศวกรรมไฟฟ้าและสื่อสาร** 105
   - 5.1 ขอบเขตความรับผิดชอบ 107
   - 5.2 ระบบไฟฟ้า 114
   - 5.3 ระบบป้องกันฟ้าผ่า 130
   - 5.4 ระบบโทรศัพท์ 132
   - 5.5 ระบบสัญญาณแจ้งเพลิงไหม้ 134
   - 5.6 เครื่องกำเนิดไฟฟ้าฉุกเฉิน 135
   - 5.7 ระบบเรียกพยาบาล 138
   - 5.8 รูปแสดงมาตรฐานการติดตั้ง/ก่อสร้างงานวิศวกรรมไฟฟ้าและสื่อสาร 139
6. **หมวดงานวิศวกรรมเครื่องกล** 151
   - 6.1 ข้อกำหนดทั่วไประบบปรับอากาศและระบบระบายอากาศ 153
   - 6.2 รายละเอียดเครื่องปรับอากาศแบบแยกส่วน 159
   - 6.3 งานท่อลม 160
   - 6.4 การทดสอบระบบ 162
   - 6.5 พัดลม 163
   - 6.6 มาตรฐานการติดตั้งระบบก๊าซทางการแพทย์ 164
   - 6.7 มาตรฐานการติดตั้งระบบลิฟต์ และระบบบันไดเลื่อน 171
   - 6.8 รูปแสดงมาตรฐานการติดตั้ง/งานก่อสร้างวิศวกรรมเครื่องกล 172
7. **หมวดงานมัณฑนาการ** 221
   - 7.1 ข้อกำหนดงานทั่วไป 223
   - 7.2 งานไม้ 224

สารบัญ (ต่อ)

หน้า

7.3 งานผนัง..... 225
7.4 งานฝ้าเพดาน..... 225
7.5 งานสี..... 226
7.6 การทำความสะอาด..... 227
7.7 งานครุภัณฑ์สเตนเลส..... 227
7.8 งานติดตั้งพรมทอ/พรมแผ่น 227
7.9 การติดตั้งผ้าม่าน.....228

8. **หมวดงานภูมิทัศน์ และสิ่งแวดล้อม**..... 231
8.1 ดิน และเครื่องปลูก..... 233
8.2 การเตรียมการปลูกต้นไม้..... 236
8.3 งานปลูก/ปูหญ้า และดูแลสนามหญ้า..... 241
8.4 วัสดุพืชพันธุ์..... 242
8.5 การดูแลรักษางานภูมิทัศน์..... 243
8.6 อุปกรณ์และการดูแลรักษา..... 244
8.7 การส่งตัวอย่างวัสดุ..... 245
8.8 งานในส่วนที่เกี่ยวข้อง..... 245
8.9 งานสี.....249
8.10 ไฟในสวน.....249
8.11 การให้น้ำต้นไม้.....249
8.12 งานประดิษฐ์ตกแต่งสวน.....249

9. **ภาคผนวก**..... 253
แบบฟอร์มรายงานการก่อสร้าง (แบบ ยธ. 1-1) 253
แบบฟอร์มบันทึกรายงานการก่อสร้างประจำวัน (แบบ ยธ. 1-2) 254
แบบฟอร์มบันทึกเหตุการณ์แวดล้อมประจำวัน (แบบ ยธ. 1-3) 256
แบบฟอร์มรายงานสรุปผลการก่อสร้าง ประจำเดือน (แบบ ยธ. 2-1) 258
แบบฟอร์มรายงานสรุปผลการก่อสร้างแล้วเสร็จ (แบบ ยธ. 3-1) 260
แบบฟอร์มแผนงานแสดงความก้าวหน้าของงานก่อสร้าง (แบบตัวอย่าง 1) 262
แบบฟอร์มแผนงานแสดงความก้าวหน้าของงานก่อสร้าง (แบบตัวอย่าง 2) 263
ข้อกำหนดในการเจาะสำรวจดิน เอกสารเลขที่ 800/ต.ค./29.....264

1

หมวดงานทั่วไป

1. หมวดงานทั่วไป

1.1 วัตถุประสงค์

คู่มือมาตรฐานการก่อสร้างอาคาร ฉบับปี พ.ศ.2553 กองแบบแผน กรมสนับสนุนบริการสุขภาพ เป็นคู่มือที่ประกอบด้วยรายการละเอียด ข้อกำหนด ระเบียบวิธี ลำดับขั้นตอน วิธีการก่อสร้าง และแบบขยายมาตรฐานในหมวดวิชาชีพต่างๆ สำหรับใช้เป็นแนวทางในการบริหารจัดการและกำกับการก่อสร้างอาคารสถานบริการสุขภาพและการสาธารณสุข ของกระทรวงสาธารณสุข โดยมีวัตถุประสงค์เพื่อให้การก่อสร้างได้อาคารที่มีคุณภาพ มาตรฐานถูกต้องตามกฎหมาย หลักวิชาการ วิชาชีพ มีความมั่นคง ปลอดภัย และเป็นมิตรต่อสิ่งแวดล้อม การใช้งานใช้ควบคู่กับแบบรูปและประกอบสัญญาจ้างเพื่อทำให้สัญญามีความสมบูรณ์ครบถ้วน หรือกรณีแบบรูปและรายการละเอียดของสัญญาไม่ได้ระบุคุณสมบัติของวัสดุ ลำดับขั้นตอน วิธีการทำงาน แบบขยาย หรือรายการละเอียดที่ระบุไว้ไม่ชัดเจน ให้ถือปฏิบัติตามคู่มือมาตรฐานการก่อสร้างอาคาร นี้ โดยถือประโยชน์ใช้สอยและผลประโยชน์ของรัฐเป็นหลัก

1.2 นิยามความหมาย

นิยามความหมาย อธิบายคำที่ระบุอยู่ในมาตรฐานการก่อสร้างอาคาร เพื่อให้มีความเข้าใจในการนำไปใช้งาน การอธิบายความหมายอาจไม่ละเอียดครอบคลุมในทุกกรณีของข้อตกลงในสัญญาที่อาจมีขึ้น การนำความหมายไปใช้งานจึงต้องคำนึงถึงวัตถุประสงค์และข้อตกลงในสัญญา โดยถือผลประโยชน์ของรัฐเป็นหลัก

"มาตรฐาน" หมายความว่า ข้อความ ระเบียบวิธี ข้อบังคับ หรือเอกสารที่ได้รับความเห็นชอบยอมรับตามแนวทางเฉพาะแห่งกิจกรรม ถือเอาเป็นหลักสำหรับเทียบเกณฑ์กำหนด ซึ่งเป็นตัวชี้วัดหรือบ่งชี้แนวทางปฏิบัติให้เป็นไปตามเป้าหมายที่กำหนดจนบรรลุความสำเร็จสูงสุดของงาน

"อาคาร" หมายความว่า สิ่งปลูกสร้างถาวรที่บุคคลอาจเข้าอยู่หรือใช้สอยได้ เช่น อาคารที่ทำการ โรงพยาบาล โรงเรียน สนามกีฬา สถานีนำร่อง หรือสิ่งปลูกสร้างอย่างอื่นที่มีลักษณะทำนองเดียวกัน และรวมตลอดถึงสิ่งก่อสร้างอื่น ๆ ซึ่งสร้างขึ้นเพื่อประโยชน์ใช้สอยสำหรับอาคารนั้น ๆ เช่น เสาธง รั้ว ท่อระบายน้ำ หอถังน้ำ ถนน ประปาและสิ่งอื่น ๆ ซึ่งเป็นส่วนประกอบของตัวอาคาร เช่น เครื่องปรับอากาศ ลิฟต์ ครุภัณฑ์ ฯลฯ

"การก่อสร้าง" หมายความว่า การสร้างสิ่งปลูกสร้างอาคารขึ้นใหม่ และหมายความรวมถึงการดัดแปลง รื้อถอน ปรับปรุง ติดตั้ง ต่อเติม อาคารหรือสิ่งก่อสร้างอื่น ๆ

"แบบรูป แบบแปลน แบบ" (DRAWING) หมายความว่า แผ่นภาพเขียน แผ่นภาพลายเส้น ภาพถ่าย ภาพ3 มิติ หุ่นจำลอง และ/หรือรายการละเอียดข้อกำหนดประกอบแบบ แสดงส่วนสำคัญที่ใช้ในการก่อสร้างอาคาร

"รายการละเอียด รายการประกอบแบบ" (SPECIFICATION) หมายความว่า ข้อความชี้แจงรายการละเอียดเกี่ยวกับคุณภาพ จำนวน ชนิดวัสดุ ตลอดจนวิธีปฏิบัติหรือวิธีการสำหรับการก่อสร้าง หรือมาตรฐานที่ใช้ในการก่อสร้าง เพื่อให้เป็นไปตามวัตถุประสงค์แบบแปลนหรือวัตถุประสงค์ที่กำหนด

"แบบรูปขยายรายละเอียด" (SHOP DRAWING) หมายความว่า แบบที่แสดงแบบรูปและรายการละเอียดบางส่วนหรือทั้งหมดของงานที่กำลังจะดำเนินการก่อสร้าง จัดทำขึ้นเพื่อให้คณะกรรมการตรวจการจ้างพิจารณาอนุมัติ ก่อนการก่อสร้าง และเพื่อทำความเข้าใจในแบบรูปที่ถูกต้องตรงตามวัตถุประสงค์ของแบบรูปฉบับสัญญา และการเตรียมความพร้อมสำหรับใช้ในการก่อสร้างจริง งานที่ได้รับการอนุมัติ (SHOP DRAWING) แล้วมิได้หมายความว่า ผู้รับจ้างได้รับการยกเว้นความรับผิดชอบในการก่อสร้างส่วนนั้นๆ ผู้รับจ้างยังคงต้องรับผิดชอบการแก้ไขให้ถูกต้อง ในกรณีที่ตรวจพบว่างานก่อสร้างส่วนนั้นไม่ถูกต้องตามสัญญาในภายหลัง โดยไม่คิดค่าใช้จ่าย และระยะเวลาเพิ่มเติม

"แบบรูปการก่อสร้างจริง" (AS-BUILT DRAWING) หมายความว่า แบบที่แสดงแบบรูปและรายการละเอียดของงานที่ได้ดำเนินการก่อสร้างแล้วเสร็จตามสภาพความเป็นจริง เพื่อใช้เป็นเอกสารประกอบการตรวจการจ้างงาน และเพื่อมอบให้ผู้ว่าจ้างใช้สำหรับการบำรุงรักษาอาคารต่อไป

1.3 ข้อกำหนดทั่วไป

1.3.1 การก่อสร้างอาคาร ต้องเป็นไปตามที่ปรากฏในแบบรูป รายการละเอียด เอกสารประกอบแบบ และเอกสารประกอบอื่นๆ ตามที่ระบุไว้ในข้อตกลงของสัญญาจ้าง

1.3.2 ผู้รับจ้างที่ได้ลงนามในสัญญาจ้าง ถือว่าเป็นผู้ได้ตรวจดูแบบรูป รายการละเอียด และเอกสารประกอบแบบต่างๆโดยถี่ถ้วน และเข้าใจความหมายโดยแจ่มแจ้งทุกประการ ถ้าปรากฏว่าแบบรูปหรือรายการละเอียดประกอบแบบ หรือทั้งสองส่วน มีปัญหาเกิดขึ้น โดยมีการขัดแย้งกัน สงสัยจะคลาดเคลื่อน ไม่ละเอียดเพียงพอ แบบรูปพิมพ์ไม่ชัดเจน กรณีใดกรณีหนึ่งหรือหลายกรณี หรือกรณีอื่นๆ ผู้รับจ้างต้องเสนอแนวทางในการดำเนินการแก้ไขตามแต่กรณีของปัญหา ขอความเห็นชอบหรือคำวินิจฉัยต่อคณะกรรมการตรวจการจ้างก่อน โดยคณะกรรมการตรวจการจ้าง อาจมีความเห็นที่แตกต่างจากแนวทางแก้ไขที่ผู้รับจ้างเสนอ การพิจารณาจะถือเอาสาระสำคัญของสัญญา ความถูกต้องเป็นธรรมตามหลักวิชาชีพที่ใช้ในการก่อสร้าง ตลอดจนความเหมาะสมในประโยชน์ใช้สอยเป็นหลักในการวินิจฉัยทั้งนี้ ผู้รับจ้างจะไม่ดำเนินการไปก่อนที่คณะกรรมการตรวจการจ้างจะให้ความเห็นชอบหรือวินิจฉัยชี้ขาด และผู้รับจ้างจะต้องทำการแก้ไขและดำเนินการก่อสร้างตามคำแนะนำหรือคำวินิจฉัยของคณะกรรมการตรวจการจ้าง เมื่อการแก้ไขนั้นไม่ผิดไปจากรายการสำคัญในแบบรูปและรายการละเอียด

ผู้รับจ้างจะต้องยอมทำงานนั้นๆให้เสร็จเรียบร้อย โดยไม่เรียกร้องค่าใช้จ่ายและเวลาเพิ่มจากที่กำหนดในสัญญา

1.3.3 สิ่งใดที่มิได้กล่าวไว้ในแบบรูปและรายการละเอียด แต่สิ่งนั้นเป็นส่วนจำเป็นที่ต้องกระทำเพื่อความถูกต้องตามหลักวิชาแล้ว ผู้รับจ้างจะต้องทำงานนั้นๆ โดยไม่เรียกร้องเงินค่าจ้างเพิ่มอีก

1.3.4 สิ่งใดที่ได้กำหนดไว้ในแบบรูปและรายการละเอียดแล้ว แต่ไม่สามารถระบุให้ชัดเจนได้ เช่น ความอ่อนแก่ของสี การติดตั้ง รูปร่าง ลักษณะและสิ่งปลีกย่อยต่างๆ ตลอดจนแบบรูปขยายรายละเอียด เป็นต้น คณะกรรมการชี้สถานที่ หรือคณะกรรมการตรวจการจ้างจะชี้แจงอธิบายรายละเอียดเป็นลายลักษณ์อักษรให้ ขณะนำดูสถานที่หรือขณะทำการก่อสร้าง การชี้แจงรายละเอียดนี้ถือเป็นส่วนหนึ่งของแบบรูปและรายการละเอียดในการก่อสร้างครั้งนี้

1.3.5 การอ่านแบบรูปและกำหนดขนาด ให้ถือเอาระยะหรือขนาดที่ระบุเป็นตัวเลขหรือตัวอักษร ระยะต่างๆที่กำหนดไว้เป็นมาตราเมตริก ยกเว้นที่ระบุไว้เป็นอย่างชัดเจนว่าเป็นอย่างอื่น

1.3.6 ในกรณีที่การก่อสร้างมีความจำเป็น ต้องทำการก่อสร้างกลับแบบจากซ้ายเป็นขวาหรือจากหน้าเป็นหลัง (ตำแหน่งอาคารยังอยู่ในตำแหน่งเดิม) ให้อยู่ในดุลพินิจของคณะกรรมการตรวจการจ้างพิจารณา โดยไม่ถือเป็นการเปลี่ยนแปลงสัญญา

1.3.7 การจัดส่งเอกสารเสนอต่อคณะกรรมการตรวจการจ้าง ควรเสนอผ่านนายช่างผู้ควบคุมงาน เพื่อทราบและช่วยพิจารณาความสมบูรณ์ของเนื้อหาและเอกสารประกอบ ให้ครบถ้วน

1.3.8 ก่อนการดำเนินการก่อสร้างอาคารตามแผนการปฏิบัติงาน ผู้รับจ้างต้องจัดทำแบบรูปขยายรายละเอียด เสนอผู้ควบคุมงานเพื่อพิจารณาเห็นชอบ จำนวน 1 ชุด ส่วนงานใดที่มีความจำเป็นต้องเสนอต่อคณะกรรมการตรวจการจ้างเพื่อพิจารณาเห็นชอบ เพิ่มเป็นจำนวน 3 ชุด

1.3.9 ผู้รับจ้างจะต้องจัดหาแรงงาน หรือช่างฝีมือที่มีความรู้ความสามารถ ความชำนาญในแต่ละวิชาชีพที่เกี่ยวข้องในการก่อสร้าง มาดำเนินงานนั้นๆโดยเฉพาะ และต้องจัดหามาให้มีจำนวนเพียงพอเพื่อให้การก่อสร้างแล้วเสร็จทันตามกำหนดเวลา ในกรณีที่ลูกจ้างแรงงาน ช่างคนใดของผู้รับจ้าง ไม่มีความรู้ความสามารถ ความชำนาญในงานที่ปฏิบัตินั้นๆ หรือมีพฤติกรรมไม่เหมาะสม นายช่างผู้ควบคุมงานหรือคณะกรรมการตรวจการจ้างมีอำนาจในการขอให้ย้ายออก หรือเปลี่ยนลูกจ้างหรือช่างคนนั้นได้ และผู้รับจ้างจะต้องจัดหาคนใหม่มาแทนโดยเร็ว ส่วนการแก้ไขงานหรือเวลาที่เสียไปเพราะการนี้ ผู้รับจ้างจะถือเป็นข้ออ้างเรียกร้องค่าเสียหาย หรือขอขยายกำหนดระยะเวลาก่อสร้างไม่ได้

1.3.10 ในกรณีที่เกิดปัญหาทางด้านวิศวกรรมโครงสร้าง หรือวิศวกรรมสาขาวิชาชีพอื่นๆ อันเนื่องมาจากความขัดแย้งของแบบรูปหรือรายการละเอียด หรือแบบรูปรายการละเอียดไม่ชัดเจน หรือกรณีใดๆ ที่อาจทำให้สูญเสียความมั่นคงแข็งแรงของอาคาร หรือเกิดความไม่ปลอดภัยในการใช้สอยอาคารก็ดี ให้เป็นหน้าที่ของผู้รับจ้างที่จะเสนอเป็นแบบรูปรายการละเอียดวิธีการแก้ไข รายการคำนวณ (ถ้ามี) และใบรับรองโดยผู้ประกอบวิชาชีพวิศวกรรม สาขาวิชาชีพที่เกี่ยวข้อง และมีระดับคุณวุฒิตามที่สภาวิศวกรหรือสมาคมวิศวกรรมสถานแห่งประเทศไทย(ว.ส.ท.)กำหนด ต่อคณะกรรมการตรวจการจ้างเพื่อพิจารณาให้ความเห็นชอบ ก่อนการดำเนินการก่อสร้างต่อไป

1.3.11 กรณีที่มีการเปลี่ยนแปลงแบบรูปและ/หรือรายการละเอียดในการก่อสร้างอาคาร เช่น งานฐานรากเสาเข็ม หรืองานอื่นๆ เพื่อให้เกิดประโยชน์ในการใช้สอยอาคารหรือเป็นผลประโยชน์ของรัฐมากที่สุด การเปลี่ยนแปลงดังกล่าว หากสาระของสัญญาไม่ได้กำหนดไว้เป็นอย่างอื่น หรือสัญญามีความขัดแย้งกัน ให้อยู่ในดุลยพินิจของคณะกรรมการตรวจการจ้าง

1.3.12 ไฟฟ้า ประปาชั่วคราวที่ใช้ในการก่อสร้าง เป็นหน้าที่และค่าใช้จ่ายของผู้รับจ้างในการจัดหา การขุดบ่อน้ำ การขุดบ่อบาดาล การติดตั้งระบบควบคุมไฟฟ้า การปักเสาพาดสาย การติดตั้งหม้อแปลงไฟฟ้าชั่วคราว ต้องได้รับการอนุมัติความเห็นชอบจากคณะกรรมการตรวจการจ้าง

1.3.13 ผู้รับจ้างจะต้องปฏิบัติงานและรับผิดชอบในการทำงาน ให้เป็นไปตามกฎหมายที่เกี่ยวข้อง รวมทั้งระเบียบข้อบังคับต่างๆที่ออกโดยหน่วยราชการท้องถิ่น ที่ๆสถานที่ก่อสร้างตั้งอยู่ เช่นกฎหมายที่เกี่ยวกับการควบคุมอาคาร ด้านแรงงาน ด้านความปลอดภัยอาชีวอนามัยในการทำงาน ด้านการคุ้มครองผู้บริโภค เพื่อให้การปฏิบัติงานก่อสร้างเป็นไปด้วยความสงบเรียบร้อยถูกต้องตามกฎหมาย และมีความปลอดภัยตามหลักอาชีวอนามัย

1.3.14 การพิจารณาให้ความเห็นชอบ การพิจารณาอนุมัติต่างๆจากคณะกรรมการตรวจการจ้าง เป็นส่วนหนึ่งของการบริหารจัดการและการควบคุมกำกับเพื่อให้งานก่อสร้างอาคารมีคุณภาพแล้วเสร็จทันตามกำหนดของสัญญา ส่วนการดำเนินการก่อสร้างจริงเป็นหน้าที่ของผู้รับจ้าง ความผิดพลาด ความคลาดเคลื่อน คุณภาพของเนื้องานก่อสร้าง การใช้วัสดุ การติดตั้งอุปกรณ์ หรือหากไม่ถูกต้องตามสาระสำคัญของสัญญา ผู้รับจ้างมิอาจพ้นผิดจากความรับผิดชอบตามข้อผูกมัดของสัญญา

1.4 การจัดเตรียมแผนงาน

1.4.1 ผู้รับจ้างต้องแต่งตั้งผู้แทนรับผิดชอบหน่วยงานก่อสร้างที่เป็นสถาปนิก หรือวิศวกรโยธา หรือผู้ที่มีประสบการณ์เหมาะสมกับงานก่อสร้าง และมีอำนาจเต็มประจำสถานที่ก่อสร้างอย่างน้อย 1 คน เสนอต่อคณะกรรมการตรวจการจ้างพิจารณาเห็นชอบ โดยผู้แทนผู้รับจ้างจะต้องอยู่ปฏิบัติงานที่หน่วยงานก่อสร้างตลอดระยะเวลาที่มีการปฏิบัติงานก่อสร้าง คำแนะนำ ผลพิจารณาอนุมัติหรือคำสั่งใดจากนายช่างผู้ควบคุมงานหรือคณะกรรมการตรวจการจ้าง ให้ถือเสมือนว่าได้ดำเนินการแก่ผู้รับจ้างโดยตรง ผู้ว่าจ้างมีสิทธิ์ที่จะขอเปลี่ยนตัวแทนของผู้รับจ้างหากเห็นว่าไม่เหมาะสม และต้องดำเนินการสลับเปลี่ยนโดยไม่มีการเว้นว่างตัวแทนผู้รับผิดชอบ ภายใน 15 วัน

1.4.2 ผู้รับจ้างจะต้องจัดทำแผนการปฏิบัติงานในรูป C.P.M. (CRITICAL PATH METHOD) หรือตารางกำหนดการดำเนินงานก่อสร้าง (WORK SCHEDULE) แสดงรายการปฏิบัติงาน จำนวนช่างและแรงงาน งวดงาน ประกอบระยะเวลาแล้วเสร็จภายในอายุสัญญา พร้อมทั้งจัดลำดับ กำหนดการการประสานงาน ลงในแผนงาน และต้องนำเสนอต่อนายช่างผู้ควบคุมงานและคณะกรรมการตรวจการจ้างภายใน 15 วัน นับแต่วันที่ลงนามในสัญญาหรือวันที่ได้รับมอบสถานที่ก่อสร้าง

1.4.3 ผู้รับจ้างต้องแสดงแผนผังการปฏิบัติงานไว้ในหน่วยงานก่อสร้าง บันทึกการทำงานที่เป็นจริงเปรียบเทียบกับแผนงานที่ได้วางไว้ และสรุปรายงานผลการดำเนินงานก่อสร้างต่อนายช่างผู้ควบคุมงานและคณะกรรมการตรวจการจ้าง ทุกสัปดาห์ หากผลการปฏิบัติงานของผู้รับจ้างไม่สอดคล้องกับ

แผนงานที่วางไว้ ผู้รับจ้างต้องทำการปรับแผนการปฏิบัติงานรายงานต่อคณะกรรมการตรวจการจ้าง เพื่อให้การก่อสร้างแล้วเสร็จตามกำหนดระยะเวลาของสัญญา

1.4.4 ผู้รับจ้างต้องดำเนินการตรวจสอบ สำรวจบริเวณสถานที่การก่อสร้างให้รู้สภาพต่าง ๆ ของสถานที่ก่อสร้าง และจัดทำแผนผังหน่วยงานก่อสร้าง กำหนดขอบเขต ระบุตำแหน่งอาคารสำนักงานชั่วคราว ไฟฟ้า ประปา โรงเก็บวัสดุอุปกรณ์ บ้านพักคนงาน(ถ้ามี) เส้นทางสำหรับการขนส่งวัสดุก่อสร้าง และอื่นๆ โดยผังดังกล่าวต้องมีผลกระทบต่อพื้นที่ข้างเคียงโดยรอบน้อยที่สุด นำเสนอผู้ควบคุมงานและคณะกรรมการตรวจการจ้างเพื่อพิจารณาให้ความเห็นชอบ

1.4.5 ในกรณีที่การก่อสร้างมีความจำเป็น ต้องทำการก่อสร้างกลับแบบจากซ้ายเป็นขวา หรือจากหน้าเป็นหลัง และแบบรูปประกอบสัญญาไม่ได้ดำเนินการกลับแบบรูปตามข้อกำหนดของสัญญา ผู้รับจ้างต้องจัดทำแบบรูปที่ถูกต้องสำหรับการก่อสร้าง โดยมีขนาดและมาตราส่วนเดียวกันกับแบบรูปฉบับสัญญา เสนอต่อคณะกรรมการตรวจการจ้างพิจารณาอนุมัติให้ใช้เป็นแบบสำหรับการก่อสร้าง

1.5 การเตรียมสถานที่ก่อสร้าง

1.5.1 ผู้รับจ้างต้องจัดทำผังสำรวจสถานที่ก่อสร้าง เก็บข้อมูลตามสภาพความเป็นจริง ทั้งส่วนที่มองเห็นและส่วนที่มองไม่เห็น เช่น ระยะห่างของอาคารข้างเคียง ต้นไม้ ถนน ท่อระบายน้ำ ไฟฟ้า ประปา โทรศัพท์ แนวท่อระบบบำบัดน้ำเสียใต้ดิน และอื่นๆ เพื่อใช้ประกอบการจัดเตรียมแผนงานรายงานต่อนายช่างผู้ควบคุมงาน

1.5.2 กรณีที่ต้องมีการย้ายระบบสาธารณูปโภคที่เป็นอุปสรรคในการก่อสร้าง หากสัญญาจ้างมิได้กำหนดไว้เป็นอย่างอื่น ผู้รับจ้างจะต้องเป็นผู้รับผิดชอบในการโยกย้ายระบบสาธารณูปโภคที่เป็นอุปสรรคต่อการก่อสร้างทุกชนิดที่มีอยู่เดิม ให้พ้นจากบริเวณก่อสร้างอาคาร การโยกย้ายดังกล่าวจะต้องกระทำด้วยความระมัดระวัง ถูกต้องตามหลักวิชาช่าง ต้องไม่มีผลกระทบเสียหายต่อการใช้งานปกติ สามารถใช้งานได้ดีดังเดิม ผู้รับจ้างต้องจัดทำแผนการโยกย้ายระบบสาธารณูปโภค โดยแผนการดังกล่าวประกอบด้วยแผนปฏิบัติการ แบบรูป ผัง การใช้วัสดุอุปกรณ์และ/หรือเครื่องจักรกล ผู้รับจ้างต้องระบุให้ชัดเจนว่า เป็นการโยกย้ายชั่วคราวแล้วนำกลับมาติดตั้งตามเดิม หรือเป็นการโยกย้ายถาวร เสนอนายช่างผู้ควบคุมงาน และคณะกรรมการตรวจการจ้างพิจารณาอนุมัติจากก่อน จึงจะทำการโยกย้ายได้

1.5.3 การตัดต้นไม้ ถ้าการก่อสร้างนี้จำเป็นต้องตัดต้นไม้ในบริเวณสถานที่ก่อสร้าง ผู้รับจ้างตัดต้นไม้ได้เฉพาะต้นที่มีขนาดลำต้นเส้นผ่าศูนย์กลางเล็กกว่า 7.5 เซนติเมตร ส่วนขนาดที่ใหญ่กว่าการตัดหรือย้ายต้นไม้ ที่กีดขวางการก่อสร้างจะต้องได้รับความเห็นชอบจากเจ้าของสถานที่ก่อนจึงดำเนินการได้ โดยเป็นค่าใช้จ่ายของผู้รับจ้าง

1.5.6 การสร้างโรงงานและที่พักคนงานชั่วคราว(ถ้ามี) การปลูกสร้างโรงงาน หรือที่พักคนงานชั่วคราวในบริเวณสถานที่ของทางราชการ จะต้องได้รับความเห็นชอบจากคณะกรรมการตรวจการจ้างก่อน ในกรณีที่จำเป็นจะต้องปลูกสร้างนอกสถานที่ของทางราชการ จะต้องได้รับอนุญาตจากคณะกรรมการตรวจการจ้างเป็นลายลักษณ์อักษร เพื่อประโยชน์ในการยึดทรัพย์เมื่อมีการละทิ้งงาน

ก่อสร้าง ผู้รับจ้างจะต้องจัดสร้างที่พัก ที่ปรุงอาหาร ส้วม และห้องอาบน้ำของคนงานให้มิดชิด และถูกสุขลักษณะ วัสดุที่ใช้สร้างต้องไม่ติดไฟง่าย ไม่สกปรก หรือรกรุงรัง การอยู่อาศัยให้อยู่เฉพาะผู้ที่เกี่ยวกับการก่อสร้าง และต้องอยู่ในบริเวณที่ก่อสร้างเท่านั้น ห้ามออกไปในบริเวณอื่น หากคณะกรรมการตรวจการจ้างหรือเจ้าของสถานที่ ระบุให้การทำบัตรประจำตัวคนงานหรือ ผู้เกี่ยวข้องกับการก่อสร้าง เพื่อใช้ในการผ่านเข้าออกบริเวณก่อสร้างผู้รับจ้างต้องยอมปฏิบัติตามโดยเคร่งครัด

1.5.7 ผู้รับจ้างต้องจัดทำรั้วชั่วคราว กำหนดเขตพื้นที่ก่อสร้างโดยรอบ ทำด้วยวัสดุที่มีความคงทนแข็งแรง สามารถป้องกันการบุกรุกได้ดีพอสมควร ความสูงไม่น้อยกว่า 2.00 เมตร มีประตูผ่านเข้าออกเท่าที่จำเป็น มีแผ่นป้ายเตือน "อันตราย ห้ามเข้าเขตก่อสร้าง" มองเห็นอ่านได้ในระยะ 10.00 เมตร ในกรณีที่สัญญาการก่อสร้างมีงานก่อสร้างหลายอาคารหรือมีระยะอาคารห่างกัน การจัดทำรั้วชั่วคราวให้อยู่ในดุลยพินิจของนายช่างผู้ควบคุมงานและ/หรือคณะกรรมการตรวจการจ้างเป็นผู้กำหนดให้

1.5.8 ผู้รับจ้างต้องจัดให้มีไฟแสงสว่าง บริเวณสถานที่ก่อสร้างในเวลากลางคืน สามารถมองเห็นได้อย่างปลอดภัย ต้องจัดให้มียามรักษาการตลอด 24 ชั่วโมง บริเวณทางเข้าออกสถานที่ก่อสร้าง จำนวนไม่น้อยกว่า 1 คน สำหรับงานก่อสร้างที่มีมูลค่าสัญญารวมเกิน 30 ล้านบาท และจำนวนไม่น้อยกว่า 2 คน สำหรับงานก่อสร้างที่มีมูลค่าสัญญารวมเกิน 80 ล้านบาท

1.5.9 สำนักงานชั่วคราว ผู้รับจ้างจะต้องจัดสร้างสำนักงานชั่วคราวสำหรับนายช่างผู้ควบคุมการก่อสร้างของผู้ว่าจ้างทันทีที่ทำการตรวจสอบผังการก่อสร้างค่าใช้จ่ายของสำนักงานชั่วคราวทั้งหมดที่เกิดขึ้นตลอดระยะเวลาการก่อสร้าง เป็นภาระของผู้รับจ้างทั้งสิ้นสำนักงานควบคุมงานแบ่งเป็นลักษณะต่างๆ ดังนี้

• ขนาดที่ 1 ราคาก่อสร้างของโครงการ ไม่เกิน 10 ล้านบาท ขนาดของสำนักงานมีพื้นที่ไม่น้อยกว่า 15 ตารางเมตร ประกอบด้วย ไฟฟ้า ประปา ห้องน้ำ-ส้วม และอุปกรณ์ประกอบสำนักงานที่จำเป็น

• ขนาดที่ 2 ราคาค่าก่อสร้างของโครงการ ตั้งแต่ 10 ล้านบาทขึ้นไป และไม่เกิน 80 ล้านบาท ขนาดของสำนักงานมีพื้นที่ไม่น้อยกว่า 30 ตารางเมตร ประกอบด้วย ไฟฟ้า ประปา ห้องน้ำ-ส้วม และอุปกรณ์ประกอบสำนักงานที่จำเป็น พร้อมจัดทำสถานที่เก็บตัวอย่างวัสดุอุปกรณ์

• ขนาดที่ 3 ราคาค่าก่อสร้างของโครงการ ตั้งแต่ 80 ล้านบาทขึ้นไป ขนาดของสำนักงานมีพื้นที่ไม่น้อยกว่า 40 ตารางเมตร ประกอบด้วย ไฟฟ้า ประปา ห้องน้ำ-ส้วม ห้องเก็บตัวอย่างวัสดุอุปกรณ์ โต๊ะประชุมคณะกรรมการตรวจการจ้าง ขนาดประมาณ 12 คน และอุปกรณ์ประกอบสำนักงานที่จำเป็น พร้อมทั้งสิ่งอำนวยความสะดวกต่างๆ เช่น เครื่องปรับอากาศโทรศัพท์ เป็นต้น

1.5.10 วัสดุก่อสร้างที่ใช้ในการก่อสร้างอาคาร ต้องกองเก็บในโรงเรือนที่มีหลังคาคลุม ไม่ควรสัมผัสแดด ลม หรือฝน หากการกองเก็บวัสดุไม่เหมาะสม ทำให้เกิดความเสียหาย เกิดสนิม เปลี่ยนสี บวม สภาพเก่า หรืออื่นๆ ผู้รับจ้างต้องจัดหามาใหม่ หรือแก้ไขจนกว่านายช่างผู้ควบคุมงานอนุญาตให้ใช้งานได้

1.6 การเตรียมวัสดุอุปกรณ์

1.6.1 ผู้รับจ้างต้องจัดหาและ/หรือติดตั้งวัสดุอุปกรณ์ก่อสร้าง ตามแบบรูปและรายการละเอียด วัสดุและ/หรืออุปกรณ์ที่ต้องสั่งจากต่างประเทศ หรือจัดทำขึ้นใหม่ หรือสิ่งของที่มีในท้องถิ่นมีจำนวนจำกัด ผู้รับจ้างต้องจัดหาให้ครบทันตามกำหนดเวลา และจะอ้างเป็นเหตุในการขอต่ออายุสัญญาไม่ได้

1.6.2 วัสดุอุปกรณ์ ในงานก่อสร้างต้องเป็นวัสดุใหม่ ไม่เคยถูกใช้งาน ไม่เก่าเก็บ มีคุณสมบัติและคุณภาพตามที่กำหนดในแบบรูปและรายการละเอียด วัสดุอุปกรณ์ที่ไม่ได้กำหนดรายการละเอียดไว้เป็นอย่างอื่น ให้เลือกใช้วัสดุอุปกรณ์ที่ผลิตในประเทศ มีคุณภาพได้มาตรฐานประเทศไทย และ/หรือมาตรฐานต่างประเทศ ตามลำดับ

1.6.3 วัสดุอุปกรณ์ ที่นำเข้าจากต่างประเทศ ต้องสั่งซื้อจากตัวแทนจำหน่ายที่ได้รับการแต่งตั้งจากผู้ผลิต มีการรับรองการให้บริการทั้งอะไหล่และการบำรุงรักษาได้อย่างต่อเนื่อง การนำเข้าต้องเป็นไปตามระเบียบสำนักนายกรัฐมนตรีว่าด้วยการพัสดุ พ.ศ. ๒๕๓๕ และที่แก้ไขเพิ่มเติม และกฎหมายที่เกี่ยวข้อง

1.6.4 การทดสอบต่างๆในระหว่างการก่อสร้าง เช่น การทดสอบกำลังวัสดุ คุณสมบัติของวัสดุอุปกรณ์ มาตรฐานผลิตภัณฑ์ ความสมบูรณ์ของเสาเข็ม การรับน้ำหนักของเสาเข็ม เป็นต้น ค่าใช้จ่ายในการทดสอบ ค่าใช้จ่ายอื่นๆที่เกี่ยวข้องกับการทดสอบเป็นของผู้รับจ้าง การติดต่อประสานงานกับหน่วยงานหรือสถาบันต่างๆเป็นหน้าที่ของผู้รับจ้าง โดยส่งสำเนารายงานนายช่าง ผู้ควบคุมงานและคณะกรรมการตรวจการจ้าง

1.6.5 ผู้รับจ้างต้องขออนุมัติใช้วัสดุอุปกรณ์ รายการสำคัญ เช่น เสาเข็ม เหล็กเสริม เหล็กรูปพรรณ วัสดุกันซึม วัสดุตกแต่งผิว วัสดุเคลือบผิว วัสดุอุปกรณ์งานระบบต่างๆประกอบอาคาร และอื่นๆ โดยจัดทำเอกสารรายการละเอียดเกี่ยวกับวัสดุอุปกรณ์ เสนอต่อคณะกรรมการตรวจการจ้างเพื่อพิจารณาอนุมัติก่อนการจัดซื้อ การพิจารณาเอกสารที่เสนอขออนุมัติแต่ละครั้งใช้เวลา 15 วันทำการ ดังนั้นผู้รับจ้างจึงควรรวบรวมเอกสารการขออนุมัติในคราวเดียวให้ครบถ้วน การเสนอขออนุมัติที่ล่าช้าผู้รับจ้างไม่สามารถถือเป็นเหตุอ้างอิงในการขอต่ออายุสัญญา วัสดุอุปกรณ์ที่ได้รับการอนุมัติแล้ว ยังไม่พ้นความรับผิดชอบของผู้รับจ้าง หากการปฏิบัติงานของผู้รับจ้าง ทำการติดตั้งไม่เป็นไปตามหลักวิชาช่างหรือตามกรรมวิธีของผู้ผลิต หรือวัสดุอุปกรณ์ที่นำมาใช้งานหรือติดตั้งไม่ตรงกับที่ได้รับอนุมัติ

1.6.6 ผู้รับจ้างสามารถขอใช้วัสดุอุปกรณ์เทียบเท่า ในกรณีที่ไม่สามารถจัดหาได้ตามที่แบบรูปและรายการละเอียดกำหนด หรือเหตุกรณีอื่นๆ โดยมีคุณสมบัติไม่ต่ำกว่าที่แบบรูปรายการละเอียดกำหนด ผู้รับจ้างต้องจัดทำเอกสารระบุเหตุผลขอเทียบเท่า รายการเปรียบเทียบคุณสมบัติและราคาให้คณะกรรมการตรวจการจ้างพิจารณาอนุมัติ เห็นชอบ หากวัสดุอุปกรณ์ที่ขอเทียบเท่ามีราคาสูงกว่าที่ตกลงในสัญญา ผู้รับจ้างจะเรียกร้องค่าใช้จ่ายเพิ่มเติมมิได้ และหากราคาวัสดุอุปกรณ์ต่ำกว่าที่ตกลงในสัญญา ผู้รับจ้างต้องยินยอมหักลดเงินค่าจ้างตามจำนวนที่แตกต่าง ทั้งนี้ผู้ว่าจ้างขอสงวนสิทธิ์ที่จะปฏิเสธการขอเทียบเท่า และยืนยันให้ใช้วัสดุตามแบบรูปรายการละเอียด หรือตามข้อตกลงของสัญญา (<u>การคำนวณราคาค่าก่อสร้างเพื่อเสนอราคา</u> <u>ให้เสนอราคาตามที่กำหนดในแบบรูป</u> <u>รายการละเอียดและเอกสารประกอบแบบ</u> <u>เท่านั้น</u>)

1.6.7 เครื่องจักรกล อุปกรณ์ก่อสร้าง และเครื่องมือที่เป็นอุปกรณ์ไฟฟ้าของผู้รับจ้างที่ใช้ในการก่อสร้าง ต้องมีสภาพดี สามารถใช้งานเป็นปกติ มีความปลอดภัย เครื่องมือและเครื่องจักรกลขนาดใหญ่ เช่น รถขุด รถแทรคเตอร์ เครื่องปั๊มลม เครื่องสกัด รถขุดเจาะ อื่นๆ ต้องอยู่ในสภาพที่สามารถใช้งานได้อย่างปลอดภัย กรณีเครื่องมือและเครื่องจักรกลที่ต้องมีการติดตั้ง เช่น ปั้นจั่นยกวัสดุขนาดใหญ่ ทาวเวอร์เครน กำแพงกันดินชั่วคราว นั่งร้าน หรืออื่นๆ ให้ปฏิบัติตามกฎหมายที่เกี่ยวข้อง และจัดทำผังแบบรูป รายการละเอียดการติดตั้ง รายการคำนวณ(ถ้ามี) และใบรับรองโดยผู้ประกอบวิชาชีพวิศวกรรม สาขาวิชาชีพที่เกี่ยวข้อง และมีระดับคุณวุฒิตามที่สภาวิศวกรหรือสมาคมวิศวกรรมสถานแห่งประเทศไทย(ว.ส.ท.)กำหนด เสนอต่อนายช่างผู้ควบคุมงานและคณะกรรมการตรวจการจ้างพิจารณาเห็นชอบ

1.7 ระเบียบข้อปฏิบัติในการก่อสร้าง

1.7.1 การป้องกันอันตรายในกรณีที่การก่อสร้างอาคารตั้งแต่ 3 ชั้นขึ้นไป ให้ผู้รับจ้างจัดทำระบบป้องกันเศษวัสดุตกหล่นซึ่งอาจทำอันตราย หรือทำให้ทรัพย์สินเสียหาย โดยจัดทำปล่องทิ้งขยะหรือเศษวัสดุที่ใช้ในงานก่อสร้าง ตามจุดที่เหมาะสม หรือจุดที่กรรมการตรวจการจ้างกำหนด ทั้งนี้ เพื่อไม่ให้เศษวัสดุ ฝุ่นผงต่างๆ ทำความเดือดร้อนรำคาญแก่บุคคลและบริเวณข้างเคียง หรือตามที่กฎหมายกำหนด

1.7.2 กรณีที่การก่อสร้างอาคารห่างจากอาคารข้างเคียงน้อยกว่า 10 เมตร ผู้รับจ้างต้องจัดทำแผนและดำเนินการป้องกันฝุ่นละอองและเสียงที่ดังเกินกว่าที่กำหมายกำหนด ในขณะดำเนินการก่อสร้าง และให้ถือว่ามาตรการในการป้องกันฝุ่นละอองและเสียงเป็นเรื่องสำคัญ

1.7.3 ถนนและทางเดินชั่วคราว ในระหว่างการก่อสร้างหากมีความจำเป็นจะต้องทำถนนชั่วคราว เพื่อใช้ ขนส่งวัสดุหรืออำนวยความสะดวกของผู้รับจ้าง เป็นหน้าที่ของผู้รับจ้างจะต้องจัดทำถนนดังกล่าว โดยค่าใช้จ่าย ทั้งหมดเป็นภาระของผู้รับจ้าง ทั้งนี้ถนนชั่วคราวเป็นกรรมสิทธิ์ของทาง ราชการและผู้ว่าจ้าง หรือคณะกรรมการการตรวจการจ้างมีสิทธิที่จะใช้ถนนดังกล่าวในการให้ผู้รับ จ้างรายต่อๆไปได้ร่วมใช้ถนนชั่วคราวหากมีความจำเป็น ส่วนการซ่อม ดูแลบำรุงรักษาเป็นหน้าที่ ที่จะตกลงร่วมกันระหว่างผู้รับจ้างทุกรายที่มีส่วนร่วมใช้ถนนดังกล่าว ทางเดินชั่วคราว ในกรณีที่มีความจำเป็นจะต้องจัดสร้างทางเดินชั่วคราว ผู้รับจ้างจะต้องขออนุมัติก่อนการก่อสร้างทางเดินดังกล่าว ทั้งนี้ ผู้รับจ้างจะต้องจัดสร้างทางเดินให้แข็งแรง ปลอดภัย โดยค่าใช้จ่ายทั้งหมดเป็นภาระของผู้รับจ้างทั้งสิ้น และเมื่อหมดความจำเป็นแล้วผู้รับจ้างจะต้องรื้อถอนออก พร้อมทั้งซ่อมแซมส่วนที่เสียหายให้ดีดังเดิม ทางเดินดังกล่าวจะต้องป้องกันอันตรายที่จะเกิดขึ้น และติดตั้งเครื่องหมายแสดงบริเวณที่อาจเกิดอันตรายทุกแห่ง

1.7.4 ผู้รับจ้างต้องดูแลบำรุงรักษาผิวทางจราจร การทำความสะอาด การขนส่งวัสดุก่อสร้างที่มีน้ำหนักมาก เช่นการขนส่งดิน หิน ทราย เหล็ก คอนกรีต ต้องระมัดระวังมิให้เกิดความเสียหายกับผิวจราจร ทั้งภายใน-ภายนอกหน่วยราชการที่ทำการก่อสร้าง หรือทางสาธารณะ หากเกิดความเสียหายผู้รับจ้างจะต้องทำการซ่อมแซมให้ดีดังเดิม ค่าใช้จ่ายการการนี้ ค่าปรับหรือค่าธรรมเนียมท้องถิ่นที่เกิดขึ้น ผู้รับจ้างไม่สามารถเรียกร้องค่าใช้จ่ายเพิ่มเติม

1.7.5 การรื้อถอนสิ่งก่อสร้างเดิม ถ้าการก่อสร้างนี้จำเป็นต้องรื้อถอนสิ่งก่อสร้างเดิมของผู้ว่าจ้าง และในรายการมิได้กำหนดไว้ ให้ผู้รับจ้างเสนอขออนุญาตต่อผู้ว่าจ้างก่อน และเมื่ออนุมัติแล้วจึงจะทำการรื้อถอนได้ การรื้อถอนสิ่งต่างๆ เป็นหน้าที่ของผู้รับจ้างจะต้องดำเนินการและออกค่าใช้จ่ายเองทั้งสิ้น ส่วนวัสดุต่างๆ ของผู้ว่าจ้างที่รื้อถอนออกนี้ ถือว่าเป็นของผู้ว่าจ้างทั้งหมด ผู้รับจ้างจะต้องนำไปเก็บไว้ ณ ที่อันสมควร ซึ่งผู้ว่าจ้างจะกำหนดให้ โดยการค่าใช้จ่ายในการดำเนินการ เป็นของผู้รับจ้างเองทั้งสิ้น เว้นแต่สัญญาจะระบุไว้อย่างชัดเจนเป็นอย่างอื่น

1.7.6 แบบรูปขยายรายละเอียดขณะก่อสร้าง (SHOP DRAWING) ผู้รับจ้างจะต้องทำเสนอแบบรูปขยายรายละเอียดขณะก่อสร้าง ในส่วนที่มีอุปสรรคทางด้านต่างๆ หรือส่วนที่ไม่สามารถทำตามแบบจริงได้ หรือมีหลายประเภทงานในบริเวณหรือจุดที่ติดตั้งเดียวกัน อาทิเช่น งานด้านวิศวกรรมโครงสร้าง งานสถาปัตยกรรม งานระบบต่างๆ จะต้องสอดคล้องและไม่ขัดแย้งกันในขณะก่อสร้าง และหากแบบรูปขยายรายละเอียดขณะก่อสร้าง เกี่ยวข้องกับการมั่นคงแข็งแรงและปลอดภัย ต้องมีวิศวกรระดับสามัญของสาขาวิชาชีพนั้นๆ ลงนามกำกับแบบรูปขยายรายละเอียดขณะก่อสร้าง เสนอให้คณะกรรมการตรวจการจ้าง ตรวจแก้ไขเห็นชอบเสียก่อนล่วงหน้าก่อนการดำเนินการในระยะเวลาอันสมควร การทำรูปแบบขยายรายละเอียดขณะก่อสร้าง ผู้รับจ้างจะอ้างเป็นเหตุในการขอคิดค่าใช้จ่ายเพิ่มเติมไม่ได้

1.7.7 ผู้รับจ้างต้องดูแลสถานที่ก่อสร้างให้มีความสะอาดไม่สะสมมูลฝอยที่ทำให้เกิดแหล่งเพาะเชื้อโรค มูลฝอย และเศษวัสดุก่อสร้าง ให้ขนออกนอกพื้นที่ก่อสร้าง ในระยะเวลาที่เหมาะสมอย่างน้อยสัปดาห์ละ 1 ครั้ง หรือตามผู้ควบคุมงานสั่ง นำไปกำจัดโดยวิธีที่ถูกต้องตามประเภทของมูลฝอย ห้ามทิ้งสะสมไว้ในบริเวณก่อสร้าง หรือทิ้งลงถังขยะท้องถิ่น

1.7.8 วัสดุไวไฟที่ใช้ในงานก่อสร้าง เช่น ทินเนอร์ แอลกอฮอล์ เบนซิน หรืออื่นๆ หลังการใช้งานวัสดุไวไฟในแต่ละวัน ให้นำกลับมากองเก็บยังอาคารเก็บวัสดุไวไฟ รวมทั้งภาชนะบรรจุที่หมดแล้ว ห้ามวางทิ้งไว้ในอาคารหรือบริเวณก่อสร้างเป็นอันขาด

1.7.9 การเชื่อมโลหะด้วยไฟฟ้าหรือแก๊สให้มีมาตรการป้องกันประกายไฟขณะทำการเชื่อม ทุกๆครั้งที่มีการเชื่อม ให้มีถังดับเคมีเพลิงขนาด 15 ปอนด์ ที่หน้างานเชื่อมอย่างน้อยจุดละ 1 ถัง และมีถังดับเคมีเพลิงสำรองอีกจำนวนไม่น้อยกว่า 5 ถัง โดยต้องอยู่ในตำแหน่งที่สามารถนำมาใช้ได้อย่างรวดเร็ว ทันที

1.7.10 การยก การเคลื่อนย้ายวัสดุขึ้นที่สูง การใช้เครน รอก ลิฟต์ ให้ใช้ความระมัดระวัง อุปกรณ์หรือเครื่องจักรกลที่ใช้ในการเคลื่อนย้ายจะต้องอยู่ในสภาพดี มีการตรวจสอบ ซ่อมบำรุงให้อยู่ในสภาพดีตลอดการใช้งาน ผู้รับจ้างต้องจัดให้มีผู้ขับเคลื่อน ผู้บันทึกการเคลื่อนย้ายวัสดุ และผู้ควบคุมตำแหน่งไม่น้อยกว่าระดับหัวหน้าคนงาน ห้ามยกเคลื่อนย้ายวัสดุข้ามผ่านคนทำงานหรือผ่านเหนืออาคารใดๆโดยเด็ดขาด

1.7.11 การก่อสร้างปกติให้มีการบันทึกด้วยภาพถ่ายดิจิตอลเป็นระยะๆ การก่อสร้างหรือการติดตั้งงานก่อสร้างที่ผู้ควบคุมงานหรือคณะกรรมการตรวจการจ้างไม่สามารถเข้าตรวจถึง หรือมองเห็นได้ในวันตรวจการจ้าง หรืออาจเนื่องจากเหตุความปลอดภัย เช่น การติดตั้งวัสดุมุงหลังคา การติดตั้งรางลิฟต์ การติดตั้งระบบกันซึมชั้นใต้ดิน การติดตั้งระบบกำจัดปลวก การฉาบติดตั้งระบบกันซึม

ภายในถังเก็บน้ำ งานเหล็กเสริมในโครงสร้างคอนกรีต หรืออื่นๆ ให้ผู้รับจ้างภาพถ่ายดิจิตอลบันทึกงานที่ดำเนินการดังกล่าว ลงแผ่น CD-ROM จำนวน 2 แผ่น เพื่อใช้ประกอบการตรวจการจ้าง หรือจัดทำเพิ่มเติมกรณีที่มีข้อสงสัย หรือคณะกรรมการตรวจการจ้างร้องขอ

1.7.12 ในระหว่างการก่อสร้าง ผู้รับจ้างต้องดำเนินการตามแผนการทำงานด้านความปลอดภัยตามที่กฎหมายกำหนด รายงานนายช่างผู้ควบคุมงานและคณะกรรมการตรวจการจ้าง

1.7.13 ป้ายแสดงรายการก่อสร้าง ขนาดไม่เล็กกว่า 1.20 x 2.40 เมตร ทำด้วยวัสดุที่คงทนติดตั้งในบริเวณทางเข้าหน่วยงานก่อสร้างหรือบริเวณที่สามารถมองเห็นได้โดยทั่วไป ตลอดระยะเวลาการก่อสร้าง บนพื้นสีขาว ตัวอักษรสีน้ำเงิน ข้อความตามตัวอย่าง ห้ามโฆษณา หรือมีข้อความเกินกว่าที่กำหนด

โครงการก่อสร้างอาคาร ..... สถานที่ก่อสร้าง ..... เจ้าของโครงการ .....โทร ..... ราคาค่าก่อสร้าง ..... ผู้ควบคุมงาน ..... เริ่มสัญญา ..... สิ้นสุดสัญญา ..... ขยายเวลา ..... สิ้นสุดสัญญา ..... ผู้รับจ้าง .....โทร ..... วิศวกรโครงการ ..... เลขทะเบียน ..... สถาปนิกโครงการ ..... เลขทะเบียน ..... ร้องเรียน/แจ้งเหตุ โทร	โดย กองแบบแผน กรมสนับสนุนบริการสุขภาพ กระทรวงสาธารณสุข โทร .....

1.7.14 รายละเอียดแผ่นป้ายอาคารทุกหลัง ตามแบบตัวอย่าง ยกเว้นงาน รั้ว ถนน ถังน้ำเสาธง งานปรับปรุงซ่อมแซม

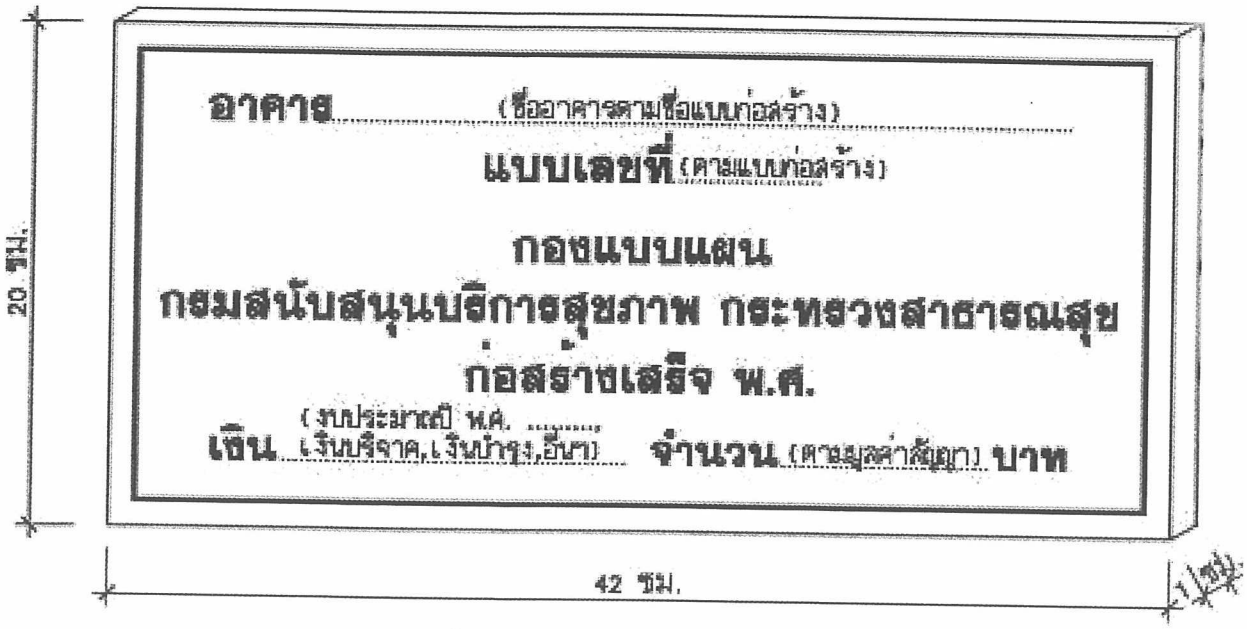

แบบป้ายแสดงรายการก่อสร้าง
เอกสารเลขที่ ก.132/กย./53

- รายละเอียดป้ายทำด้วยแผ่นสเตนเลส 304 ขนาด 20x42 ซม. หนา 1 มม. พับขอบหนา 1 ซม. ผิวแอนโดไนซ์ ตัวอักษรและกรอบกัดกรดเซาะร่องถมสีเขียวอมน้ำเงิน ติดตั้งกับผนังด้วยแผ่นพลาสวูดขนาดแผ่นป้าย ยึดกับผนังด้วยพุกและสกรูสเตนเลสแล้วครอบป้ายทับ ตำแหน่งติดตั้งให้ขณะก่อสร้าง

1.8 การปักผัง กำหนดระดับ

1.8.1 ผู้รับจ้างต้องจัดทำหมุดระดับอ้างอิงเบื้องต้น เปรียบเทียบกับอาคารถาวรข้างเคียง วางบนตำแหน่งที่มีความมั่นคง ในบริเวณสถานที่ก่อสร้าง เพื่อให้คณะกรรมการตรวจการจ้างพิจารณากำหนดระดับสำหรับการก่อสร้างจริง

1.8.2 ผู้รับจ้างจะต้องทำการปักผังแสดงแนวเสาและวางระดับอ้างอิง ตามที่กำหนดไว้ตามแบบรูปและรายการละเอียด เมื่อผู้รับจ้างดำเนินการเรียบร้อยแล้วให้รายงานต่อคณะกรรมการตรวจการจ้างเพื่อพิจารณาตรวจสอบผังให้ความเห็นชอบ ภายในระยะเวลา 10 วัน นับแต่วันที่คณะกรรมการตรวจการจ้างรับรายงาน การดำเนินงานที่ล่าช้า ผู้รับจ้างจะอ้างเป็นเหตุในการขอต่ออายุสัญญาจ้างไม่ได้

1.8.3 กรณีที่แบบรูปและรายการละเอียดไม่ได้แสดงตำแหน่งของอาคาร ผู้รับจ้างต้องจัดทำผังสำรวจบริเวณก่อสร้าง พร้อมทั้งกำหนดตำแหน่งอาคารโดยสังเขป เสนอขอความเห็นชอบจากคณะกรรมการตรวจการจ้าง เพื่อตรวจสอบผังต่อไป

1.8.4 กรณีที่อาคารไม่สามารถก่อสร้างอาคารได้ตามตำแหน่งที่กำหนดในแบบรูป และรายการละเอียด คณะกรรมการตรวจการจ้างจะกำหนดตำแหน่งอาคารให้ใหม่ในบริเวณใกล้เคียง โดยไม่ถือเป็นการเปลี่ยนแปลงรายการและสัญญาจ้าง

1.9 การถม ขุด ปรับระดับ

1.9.1 การถม ในกรณีที่แบบรูปและรายการละเอียด มิได้ระบุการถมที่ไว้เป็นอย่างอื่น ให้ถือว่าการก่อสร้างอาคารรวมถึงการถมที่บริเวณที่ตั้งของอาคารด้วยทุกครั้ง ส่วนความสูงของระดับดินถมประมาณเท่าทางเท้า หรือหลังถนน โดยความกว้างห่างจากริมอาคารต้องไม่ต่ำกว่า 3.00 เมตร ในแนวระดับแล้วลาดเอียง ในกรณีที่รายการถมดินไม่ครบตามจำนวนที่กำหนด ให้นำส่วนที่เหลือไปถมในที่ซึ่งคณะกรรมการตรวจการจ้างกำหนด ทั้งนี้ ไม่ถือเป็นการเปลี่ยนแปลงรายการและสัญญา

1.9.2 การถมดินรอบอาคาร ในกรณีที่แบบรูปและรายการละเอียดระบุให้ถมดินรอบอาคาร ให้ถมตามที่ระบุไว้ในแบบรูปและรายการละเอียด และให้ทำเอียงลาด 1 ต่อ 2 (แนวดิ่ง 1 ส่วน ต่อแนวราบ 2 ส่วน) ลงสู่ระดับดินเดิม พร้อมตกแต่งและบดอัดจนเรียบ (ความสูงให้ถือตามแบบรูปและรายการละเอียด)

1.9.3 การถมที่ ให้ดำเนินการกำจัดวัชพืชออกก่อน กรณีที่มีน้ำท่วมขังให้สูบน้ำออก ขุดลอกดินเลนออก จึงทำการถมที่ได้ ในกรณีถมที่ที่มีระดับความสูงมากกว่า 0.50 เมตร ให้ถมเป็นชั้นๆละไม่เกิน 0.50 เมตร แต่ละชั้นให้ บดอัดด้วยเครื่องบดอัดจนแน่น เศษวัชพืชให้ขนออกไปทิ้งนอกสถานที่

1.9.4 กรณีที่ถมด้วยทรายต้องหาวิธีป้องกันมิให้ทรายไหลออกจากบริเวณที่ต้องการถมพร้อมทั้งหล่อน้ำไว้จนทรายทรุดตัวแน่น

1.9.5 กรณีที่แบบรูปและรายการละเอียด มิได้ระบุการถมหรือปรับระดับไว้เป็นอย่างอื่น ให้ถือว่าการก่อสร้างอาคารรวมถึงการให้ปรับระดับดินใต้อาคาร โดยการถมดิน หรือทราย ให้สูงกว่าระดับทางเท้าหรือระดับดินโดยรอบอาคาร ไม่น้อยกว่า 0.20 เมตร

1.9.6 การขุดดิน หรือร่องน้ำ หรือคูระบายน้ำที่กำหนดในแบบรูปรายการละเอียด หรือขุดเพื่อการระบายน้ำระหว่างการก่อสร้าง ผู้รับจ้างต้องระมัดระวังการขุด ไม่ให้มีผลกระทบต่อบริเวณข้างเคียง หากมีความเสียหายเกิดขึ้นผู้รับจ้างต้องเป็นผู้รับผิดชอบแก้ไข

1.9.7 การใช้เครื่องจักรกล ในการถม ขุด ปรับระดับ ผู้รับจ้างต้องระมัดระวังน้ำหนักและการขับเคลื่อนของเครื่องจักรกล ไม่ให้มีผลกระทบต่องานฐานรากหรือบริเวณข้างเคียง หากมีความเสียหายเกิดขึ้นผู้รับจ้างต้องเป็นผู้รับผิดชอบแก้ไข

1.9.8 การถมดินในท้องถิ่นที่สถานที่ก่อสร้างตั้งอยู่ ผู้รับจ้างต้องปฏิบัติตามระเบียบข้อบังคับต่างๆที่ออกโดยหน่วยราชการท้องถิ่นนั้นๆ รวมทั้งค่าธรรมเนียมและค่าปรับที่อาจมีขึ้น อยู่ในความรับผิดชอบของผู้รับจ้าง

1.10 การบันทึกรายงานการก่อสร้าง

ผู้รับจ้างต้องจัดทำบันทึกรายงานการก่อสร้างตามที่สัญญากำหนด หากมิได้กำหนดไว้ ผู้รับจ้างต้องจัดทำบันทึกรายงานการก่อสร้าง ทุกวัน และรายงานต่อผู้ควบคุมงานทุกสัปดาห์ รายงานประกอบด้วย ลำดับงวดงาน รายการงานที่ปฏิบัติรายวัน จำนวนแรงงาน ช่างสาขาต่างๆ ผู้ควบคุมงาน ระบุเครื่องจักรกล สภาพอากาศ ปัญหาอุปสรรค ลงนามรับรองโดยผู้รับจ้างหรือตัวแทนผู้รับผิดชอบในแต่ละวัน

1.11 การตรวจการจ้าง และการควบคุมงาน

การตรวจการจ้าง และการควบคุมงาน ให้เป็นไปตามระเบียบทางราชการ

2

หมวดงานวิศวกรรมโครงสร้าง

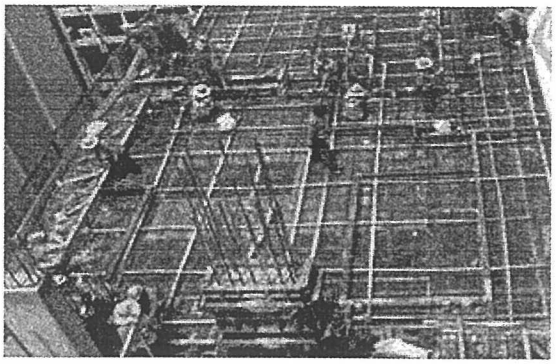

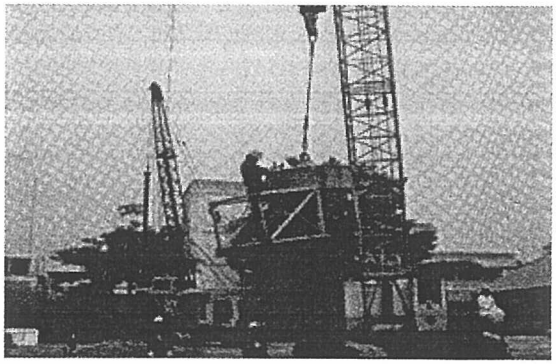

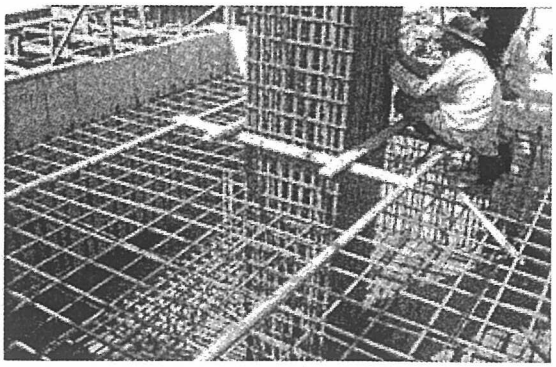

2. หมวดงานวิศวกรรมโครงสร้าง

2.1 งานเสาเข็ม

ในกรณีที่แบบรูปแสดงฐานรากไว้เกิน 1 ชนิด เช่น มีทั้งฐานรากชนิดตอกเสาเข็มคอนกรีต ฐานรากชนิดตอกเสาเข็มไม้ ฐานรากชนิดเสาเข็มเจาะ และฐานรากชนิดไม่ตอกเสาเข็ม หากรายการละเอียดและรายการวันชี้สถานที่มิได้กำหนดให้ใช้ฐานรากชนิดใดไว้ ให้ผู้รับจ้างเสนอราคาค่าก่อสร้างโดยใช้ฐานรากชนิดที่มีราคา และ ค่าใช้จ่ายสูงสุดตามที่ระบุไว้ในรูปแบบ และ ให้ผู้รับจ้างดำเนินการเจาะสำรวจดินตามข้อกำหนดในเอกสารเลขที่ 800/ต.ค./29 กรณีที่ผลการเจาะสำรวจดิน กำหนดให้ใช้ฐานรากนอกเหนือจากที่เสนอราคา ให้เปรียบเทียบเพิ่ม-ลด ค่าฐานรากโดยถือตามผลสรุปจากรายงานผลการเจาะสำรวจดินเป็นที่สิ้นสุด

2.1.1 เสาเข็มไม้

ในกรณีที่แบบรูปและรายละเอียดระบุให้ใช้เสาเข็มไม้ ให้ผู้รับจ้างเปลี่ยนเป็นเสาเข็มคอนกรีตขนาดพื้นที่หน้าตัดไม่น้อยกว่าพื้นที่หน้าตัดของเสาเข็มไม้ที่ระบุไว้เดิม โดยยกเลิกการใช้เสาเข็มไม้ที่ระบุในแบบความยาวของเสาเข็มที่จะใช้เท่ากับความยาวของเสาเข็มไม้เดิม และไม่ถือเป็นการเปลี่ยนแปลงรายการ

2.1.2 เสาเข็มคอนกรีต

2.1.2.1 เสาเข็มคอนกรีตที่นำมาใช้ในการก่อสร้างต้องเป็นเสาเข็มที่ผลิตจาก โรงงานที่มีอุปกรณ์และวิศวกรผู้ชำนาญงานพอเพียงแก่การผลิตเสาเข็มให้มีคุณภาพดีเสาเข็มทุกต้นต้องระบุวันเดือนปี ที่ผลิตและชื่อผู้ผลิตแสดงไว้ชัดเจน

2.1.2.2 การกำหนดจุดยกและการขนส่ง เสาเข็มทุกต้นจะต้องแสดงจุดยกให้ชัดเจน และหากทำการทดสอบด้วยการนำเสาเข็มวางบนหมอนรองรับที่จุดยก รอยแตกร้าวที่เกิดขึ้นจะต้องไม่กว้างมากกว่า 1.20 มิลลิเมตร

2.1.2.3 ความคลาดเคลื่อนที่ยอมได้

2.1.2.3.1 ความคดงอของเสาเข็มตามยาวขณะวางในสภาวะปกติไม่ได้รับ BENDING จะต้องไม่เกิน 3 มิลลิเมตร ต่อความยาว 3.00 เมตร หรือ 9.5 มิลลิเมตร ต่อความยาว 12.00 ม.

2.1.2.3.2 ปลายที่ตอกเสาเข็มต้องมีผิวหน้าเรียบ และตั้งฉากกับแกนความยาวของเสาเข็มโดยยอมให้มีความคลาดเคลื่อน ไม่เกิน 1 องศา

2.1.2.4 การตอกเสาเข็ม การตอกเสาเข็มโดยใช้ลูกตุ้มชนิดปล่อย ถ้าแบบรูปหรือรายการละเอียดไม่ได้ระบุไว้เป็นอย่าอื่น ให้ถือปฏิบัติดังนี้

2.1.2.4.1 การใช้น้ำหนักของลูกตุ้มที่ตอกเสาเข็มและระยะยก ให้เป็นไปตามสูตรคำนวณหาน้ำหนักบรรทุกของเสาเข็ม โดยทั่วไป ทั้งนี้ ผู้รับจ้างจะต้องเสนอรายการคำนวณของวิศวกรสาขาโยธา ระดับไม่ต่ำกว่าสามัญวิศวกร ให้คณะกรรมการตรวจการจ้าง พิจารณาเห็นชอบเสียก่อน

2.1.2.4.2 ในกรณีที่ตอกเสาเข็มแล้วปรากฏว่า ศูนย์เสาเข็มผิดไปจากตำแหน่งที่กำหนดไว้เกินกว่า 1 ใน 4 ของความกว้างหน้าตัดเสาเข็มแต่ไม่เกิน 10 เซนติเมตร หรือพบว่าเสาเข็มเกิดความเสียหายไม่ว่ากรณีใดๆ ผู้รับจ้างจะต้องเสนอวิธีการแก้ไขโดยวิศวกรโยธา ระดับวุฒิวิศวกร เพื่อขอความเห็นชอบจากคณะกรรมการตรวจการจ้างก่อนจะทำการแก้ไขต่อไป โดยจะคิดเงินและเวลาเพิ่มจากทางราชการมิได้

2.1.2.4.3 การตอกเสาเข็ม ต้องป้องกันมิให้หัวเสาเข็มชำรุด เช่น มีกระสอบป่านหรือวัสดุอื่นๆ รองรับเหนือหัวเสาเข็ม รัดปลอกเหล็กรอบหัวเสาเข็ม และคอยระมัดระวังอยู่เสมอ

2.1.2.4.4 การตอกเสาเข็มจะต้องนับ BLOW COUNT ของเสาเข็มทุกต้น และให้เริ่มนับ BLOW COUNT ตั้งแต่ 5 ฟุตสุดท้ายเป็นอย่างน้อยก่อนที่หัวเสาเข็มจะจมถึงระดับที่กำหนดหากปรากฏว่าจำนวน BLOW COUNT ต่อฟุต มีการเปลี่ยนแปลง อย่างรวดเร็วแสดงว่าต้องมีสิ่งผิดปกติเกิดขึ้นกับเสาเข็ม หรือดินที่ตอกเสาเข็มอยู่ให้ รายงานผู้ควบคุมงาน หรือคณะกรรมการตรวจการจ้างทราบทันที เพื่อทำการแจ้งวิศวกร เพื่อวินิจฉัย และ สรุปแนวทางแก้ไข

2.1.2.4.5 ในกรณีที่เสาเข็มคอนกรีตตอกลงได้ไม่หมดความยาวตามที่ระบุ แต่สามารถรับน้ำหนักปลอดภัยได้ตามที่ระบุให้ตัดส่วนที่ตอกไม่ลงออกได้พร้อมทั้งตัดแต่ง หัวเสาให้เรียบร้อย (ห้ามใช้ปูนทรายตกแต่ง และผู้รับจ้างไม่ต้องคืนเงินให้แก่ทางราชการ)

2.1.2.4.6 ในกรณีที่ตอกเสาเข็มถึงระดับที่กำหนดตามแบบรูป หรือรายการละเอียดแล้วจำนวนนับ BLOW COUNT ได้ตามการคำนวณแล้วปรากฏว่า เสาเข็มยังรับน้ำหนักปลอดภัยไม่ได้ตามที่กำหนด ผู้รับจ้างจะต้องเสนอวิธีแก้ไข เช่นเพิ่มขนาดหรือความยาวของเสาเข็มจนสามารถรับน้ำหนักปลอดภัยได้โดยวิศวกรโยธา ระดับวุฒิวิศวกร ทั้งนี้ต้องได้รับความเห็นชอบจากคณะกรรมการตรวจการจ้าง โดยผู้รับจ้างจะคิดเงินค่าใช้จ่ายและเวลาเพิ่มไม่ได้

2.1.2.4.7 ให้ผู้รับจ้างส่งรายงานผลการตอกเสาเข็มพร้อมลงนามรับรองโดยวิศวกรผู้ควบคุมคุณภาพของผู้รับจ้าง ให้กรรมการตรวจการจ้างพิจารณาก่อนดำเนินการต่อไป

2.1.2.5 การทดสอบสภาพการรับน้ำหนักของเสาเข็ม โดยวิธี STATIC PILE LOAD TEST

2.1.2.5.1 ในกรณีที่ต้องทำการทดสอบสภาพการรับน้ำหนักของเสาเข็ม (PILE LOAD TEST) วิศวกรกองแบบแผน โดยความเห็นชอบของคณะกรรมการตรวจการจ้างจะเป็นผู้กำหนดตำแหน่งของจุดที่จะทำการทดสอบ และให้ทำการทดสอบจำนวน 1 ต้น แต่ถ้าหากผลการทดสอบเป็นที่น่าสงสัยหรือล้มเหลว คณะกรรมการตรวจการจ้างอาจจะกำหนดให้ทำการทดสอบเพิ่มอีก 1 ต้น ก็ได้ ทั้งนี้ผู้รับจ้างจะไม่คิดค่าใช้จ่ายเพิ่มแต่อย่างใด

2.1.2.5.2 ในกรณีที่มีกำหนดเรื่องการทดสอบสภาพการรับน้ำหนักของเสาเข็ม (PILE LOAD TEST) ในแบบรูปและรายการละเอียดแล้ว ให้เป็นไปตามข้อกำหนดในแบบรูปรายการละเอียดเท่านั้น

2.1.2.5.3 ในกรณีที่จะต้องทดสอบโดยวิธี PILE LOAD TEST ส่วนปลอดภัย (FACTOR OF SAFETY) ให้ใช้ดังนี้

(ก) สำหรับเข็มเจาะ (BORE PILE) ให้ใช้ส่วนปลอดภัยไม่น้อยกว่า 2

(ข) สำหรับเข็มตอก ให้ใช้อัตราส่วนปลอดภัยไม่น้อยกว่า 2.5

2.1.3 กรณียกเลิกการตอกเสาเข็ม ถ้าแบบรูปและรายการละเอียด หรือรายการวันชี้สถานที่ไม่ได้ระบุไว้เป็นอย่างอื่น จะยกเลิกการตอกเสาเข็มได้เฉพาะกรณีต่อไปนี้

2.1.3.1 ผู้รับจ้างขอยกเลิกการตอกเสาเข็ม โดยมีหนังสือรับรองแสดงว่าได้ทำการทดสอบการรับน้ำหนักของดิน โดยวิธี BORING TEST โดยวิศวกรที่ได้รับใบอนุญาตประกอบวิชาชีพ สาขาวิศวกรรมโยธา ระดับวุฒิวิศวกร เป็นผู้รับรองผลการทดสอบ โดยให้วิศวกรที่คณะกรรมการตรวจการจ้างเห็นชอบเป็นผู้พิจารณา

2.1.3.2 เมื่องดตอกเสาเข็มที่กำหนดในการก่อสร้างนี้ ให้คิดราคาฐานรากและเสาเข็มที่กำหนดในการก่อสร้างนี้กับราคาฐานรากชนิดไม่มีเสาเข็ม หักกลบลบกันแล้วเป็นเงินต่างกันเท่าใด ผู้รับจ้างยินยอมให้ ผู้ว่าจ้างหักเงินค่าจ้างเท่ากับจำนวนที่ต่างกันนั้น การคิดราคาดังกล่าวให้เป็นไปตามสัญญา และ/หรือตามระเบียบพัสดุ

2.1.4 รูปร่างของเสาเข็มนอกเหนือจากที่ระบุไว้ในแบบ ผู้รับจ้างสามารถนำมาใช้ได้ แต่จะต้องมีพื้นที่หน้าตัดไม่น้อยกว่าที่ระบุไว้ในแบบ และ ระยะห่างของศูนย์เสาต้องไม่น้อยกว่า 2.5 เท่า จะต้องให้วิศวกรโยธาที่คณะกรรมการตรวจการจ้างเห็นชอบเป็นผู้พิจารณาเสียก่อน

2.1.5 กรณีที่จะต้องแก้ไขหรือเปลี่ยนแปลงเสาเข็มและฐานราก ในกรณีที่ตอกเสาเข็มแล้วปรากฏว่า เสาเข็มชำรุด หัก เสาเข็มรับน้ำหนักปลอดภัยไม่ได้ตามข้อกำหนด ให้เป็นหน้าที่ของผู้รับจ้างจะต้องเสนอรายละเอียดการแก้ไขฐานราก โดยวิศวกรโยธาระดับวุฒิวิศวกร เพื่อขอความเห็นชอบจากคณะกรรมการตรวจการจ้างเสียก่อนที่จะทำการแก้ไขต่อไป และการแก้ไขนี้ถือว่าเป็นส่วนหนึ่งของสัญญาผู้รับจ้างจะถือเป็นข้ออ้างเรียกร้องเงินเพิ่มไม่ได้

2.1.6 การขอใช้เสาเข็มชนิดต่อ หากในแบบรูปไม่ได้กำหนดให้ใช้เสาเข็มชนิดต่อ แต่มีความจำเป็นจะต้องใช้เสาเข็มชนิดต่อ ผู้รับจ้างจะต้องใช้ชนิดต่อกันไม่เกิน 2 ท่อน ข้อต่อต้องเป็นเหล็กเหนียวและหล่อเป็นส่วนเดียวกับตัวเข็มแต่ละส่วน การต่อให้ต่อโดยวิธีเชื่อมด้วยไฟฟ้าและทุกท่อนที่เมื่อต่อแล้วต้องเป็นเส้นตรงเดียวกัน ทั้งนี้ให้ผู้รับจ้างเสนอรายละเอียดเพื่อขอความเห็นชอบจากคณะกรรมการตรวจการจ้างเสียก่อน สำหรับการต่อวิธีนอกเหนือจากที่กำหนดนี้ให้ผู้รับจ้างเสนอรายละเอียดและผลการทดสอบ เพื่อให้กองแบบแผนพิจารณาเป็นรายๆ ไป

2.1.7 ข้อกำหนดทั่วไป

2.1.7.1 ในกรณีที่เสาตอม่อมีความยาวเกิน 15 เท่า ของหน้าตัดเสาตอม่อด้านแคบ ให้ผู้รับจ้างขยายหรือตัดเสาตอม่อดังกล่าว จนมีความยาวไม่เกิน 15 เท่า ของหน้าตัดเสาตอม่อนั้น

2.1.7.2 ผู้รับจ้างจะต้องระมัดระวังในการก่อสร้าง เพื่อไม่ให้เกิดความเสียหายต่ออาคารและทรัพย์สินข้างเคียง หากมีสิ่งหนึ่งสิ่งใดเกิดชำรุดเสียหายอันเนื่องจากการกระทำดังกล่าว ผู้รับจ้างจะต้องรับผิดชอบทั้งสิ้น

2.2 งานฐานราก

หากแบบรูปหรือรายการละเอียดไม่ได้ระบุไว้เป็นอย่างอื่น ให้ถือปฏิบัติดังนี้

2.2.1 การเตรียมงาน ก่อนการตอกเสาเข็มหรือขุดหลุมจะต้องปักผังวางระดับให้ถูกต้องเสียก่อนจึงจะลงมือดำเนินการขั้นต่อไป

2.2.2 การตอกเสาเข็ม ถ้ากำหนดให้มีการตอกเสาเข็มไม้หรือคอนกรีตให้ปฏิบัติตามรายการนั้น ๆ และถือว่าเสาเข็มเป็นส่วนหนึ่งของรากฐานด้วย

2.2.3 การขุดหลุม หากเป็นดินร่วนปนทราย ดินอ่อนหรือชิดกับสิ่งก่อสร้างอื่นๆ จะต้องจัดทำผนังกันดินชั่วคราวที่มีความมั่นคงแข็งแรงพอเพื่อป้องกันดินพัง หากมีน้ำใต้ดินมากจะต้องขุดบ่อพักน้ำใกล้บริเวณหลุมฐานรากให้ลึกกว่าระดับฐานราก เพื่อให้น้ำจากบริเวณก้นหลุมฐานรากไหลมารวมกันแล้วสูบน้ำออกไป ความลึกของฐานราก อาจน้อยกว่าหรือมากกว่าตามที่กำหนดไว้ในรูปแบบและรายการละเอียดก็ได้ ทั้งนี้ขึ้นอยู่กับผลการทดสอบดินและหรือได้รับความเห็นชอบจากคณะกรรมการตรวจการจ้าง

2.2.4 งานคอนกรีตก้นหลุม ก่อนเทคอนกรีตจะต้องสูบน้ำก้นหลุมออกจนสามารถปฏิบัติงานได้ ขุดปรับแต่งดินก้นหลุมแล้วปรับด้วยทรายหยาบหรือหินเกล็ดแน่นได้ระดับ หากปรากฏว่าหัวเสาเข็มไม่เสมอกันให้ตัดให้เสมอกันทุกต้น และตรงตามระดับที่กำหนดไว้ในแบบรูปและรายการละเอียด ทำความสะอาดหัวเสาเข็มจนปราศจากดินโคลน แล้วจึงเทคอนกรีตก้นหลุมโดยใช้ส่วนผสม 1 : 2 : 4 ความหนาและรายละเอียดตามรูปแบบ คอนกรีตก้นหลุมนี้เมื่อเทเสร็จแล้ว หัวเสาเข็มทุกต้นจะต้องโผล่เหนือผิวบนของคอนกรีตประมาณ 25 มิลลิเมตร ระหว่างเทคอนกรีตก้นหลุมจะต้องสูบน้ำออกอยู่เสมอ

2.2.5 การวางเหล็ก เมื่อคอนกรีตก้นหลุมแข็งตัวแล้ว ไม่น้อยกว่า 24 ชั่วโมง จึงวางเหล็กตะแกรงโดยหนุนให้เหล็กสูง ห่างจากหัวเสาเข็ม 50 มิลลิเมตร และผิวคอนกรีตก้นหลุม 75 มิลลิเมตร ด้วยลูกปูนแล้วจึงตั้งเหล็กแกนเสาถ่างออกทางมุม เหล็กทุกเส้นต้องงอปลายและยึดให้แน่น ด้วยลวดผูกเหล็ก ทั้งนี้เหล็กตอม่อนี้ต้องได้ดิ่ง ได้ฉาก ได้แนว ตรงตามรูปและรายการละเอียด ก่อนเทคอนกรีตต้องตั้งไม้แบบแบบด้านข้างและให้ผู้ควบคุมงานของผู้ว่าจ้างตรวจสอบให้ถูกต้องก่อน จึงจะดำเนินการเทคอนกรีตได้

2.2.6 ไม้แบบ การเทฐานรากจะต้องตั้งไม้แบบด้านข้างทุกครั้ง โดยให้ความสูงของไม้แบบไม่น้อยกว่าความหนาของฐานรากนั้นๆ การวางไม้แบบให้วางบนผิวคอนกรีตก้นหลุมทุกด้าน ส่วนการถอดไม้แบบให้ปฏิบัติตามรายการคอนกรีต และคอนกรีตเสริมเหล็กทั่วไปสำหรับงานก่อสร้างอาคาร

2.2.7 คอนกรีต ปฏิบัติตามรายการคอนกรีต และคอนกรีตเสริมเหล็กโดยทั่วไป สำหรับงานก่อสร้างอาคารการเทคอนกรีตให้เทจนเต็มไม้แบบ ส่วนการถมดินกลบคอนกรีตจะต้องไม่น้อยกว่า 24 ชั่วโมง จึงให้ถมดินกลบได้

2.2.8 ในกรณีที่การก่อสร้างฐานรากมีสิ่งกีดขวาง และไม่สามารถทำตามแบบรูปและรายการละเอียดได้วิศวกรฝ่ายผู้รับจ้างจะต้องออกแบบฐานราก และโครงสร้างที่เกี่ยวข้องกับตำแหน่งฐานรากให้ใหม่ โดยมีความมั่นคงแข็งแรงเท่ากับฐานรากเดิมหรือมากกว่า ทั้งนี้ต้องได้รับความเห็นชอบจากวิศวกรกอบแบบแผนก่อนดำเนินการ และผู้รับจ้างยินยอมไม่คิดค่าจ้างเพิ่ม

2.2.9 การก่อสร้างฐานรากที่มีระดับลึกต่างกัน จะต้องทำการก่อสร้างฐานรากที่มีระดับลึกมากที่สุดก่อนเสมอไป ทั้งนี้เพื่อเป็นการป้องกันมิให้ฐานรากที่มีระดับตื้นกว่าพังขณะทำฐานรากตัวอยู่ลึกกว่า

2.2.9.1 ฐานรากที่ระดับลึกต่างกว่ากันนั้น จะต้องมีระดับลึกต่างกันไม่เกินข้อกำหนดข้างล่างและแบบรูปและรายละเอียดกำหนดระดับต่างกันของฐานรากเกินข้อกำหนดแล้ว ต้องสอบถามวิศวกรผู้ออกแบบของผู้ว่าจ้าง เพื่อวินิจฉัยความถูกต้องอีกครั้งหนึ่งเสียก่อน จึงจะดำเนินการ ต่อไปได้

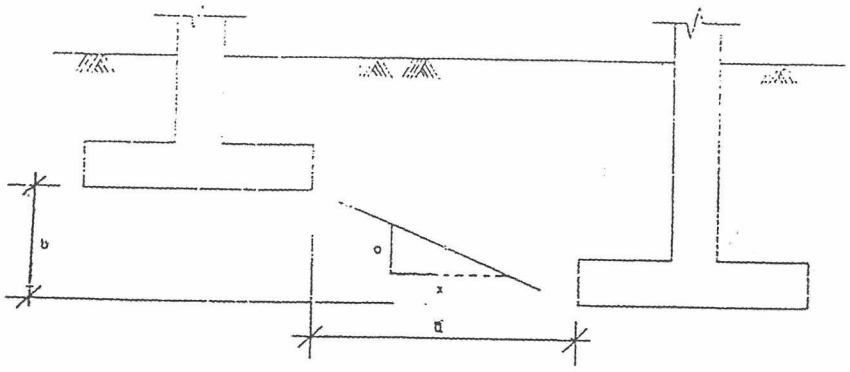

ข้อกำหนด

สำหรับฐานรากวางบนดิน (SOIL) b ไม่มากกว่า a/2 หรือ x ไม่น้อยกว่า 2

สำหรับฐานรากวางบนหิน (ROCK) b ไม่มากกว่า a หรือ x ไม่น้อยกว่า 1

2.2.9.2 ในการก่อสร้างฐานรากบนพื้นที่เอียงลาดนั้น ฐานรากตัวริมที่ติดกับพื้นที่เอียงลาดนั้นจะต้องมีระยะจากขอบนอกสุดส่วนบนของฐานถึงพื้นที่เอียงลาดนั้น (EDGE DISTANCE) เป็นไปตาม

ข้อกำหนดข้างล่าง ทั้งนี้ เพื่อเป็นการป้องกันการสึกกร่อนของผิวดินอันจะเป็นอันตรายแก่ฐานรากภายหลัง

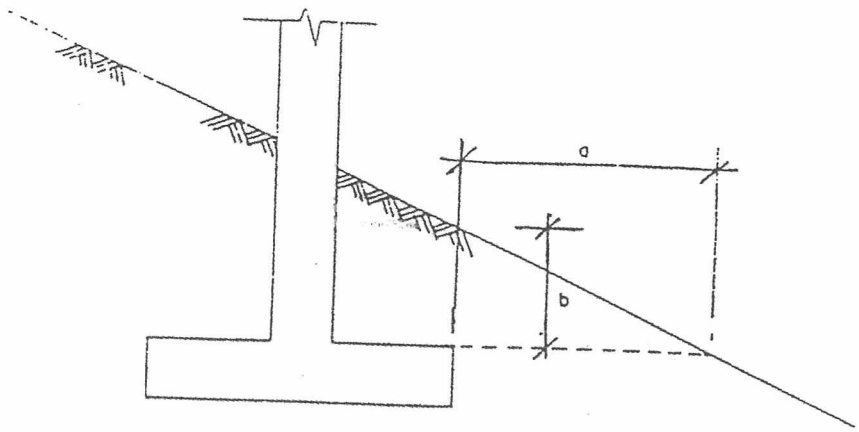

ข้อกำหนด

สำหรับฐานรากวางบนดิน (SOIL) a ไม่น้อยกว่า 1 เมตร

สำหรับฐานรากวางบนหิน (ROCK) a ไม่น้อยกว่า 0.75 เมตร

สำหรับฐานรากวางบนดิน (SOIL) และหิน (ROCK) b ไม่น้อยกว่า 0.30 เมตร

หากแบบรูปและรายการละเอียดได้กำหนดระยะของขอบฐานรากดังกล่าวไว้เป็นอย่างอื่นแล้วให้ถือปฏิบัติตามแบบรูปรายการละเอียดที่ได้กำหนดไว้ แต่จะต้องมีค่าไม่น้อยกว่าค่าที่ได้กำหนดไว้ข้างต้น

2.2.10 ในกรณีเมื่อขุดดินเพื่อทำฐานรากลึกไม่ได้ระดับตามแบบรูปหรือรายการละเอียด เนื่องจากขุดถึงชั้นลูกรังหรือชั้นหินพืดแล้ว ผู้รับจ้างจะต้องปฏิบัติดังนี้

2.2.10.1 รีบแจ้งรายละเอียดให้ผู้ว่าจ้างทราบทันที เพื่อตรวจสอบและวินิจฉัยว่าจะต้องปฏิบัติอย่างไร คำวินิจฉัยดังกล่าวถือเป็นที่สิ้นสุด ผู้รับจ้างจะต้องปฏิบัติตามอย่างเคร่งครัด

2.2.10.2 หากเป็นชั้นหินพืด ฐานรากจะต้องฝังเป็นระดับอยู่ในหินพืดนั้นลึกไม่น้อยกว่า 0.50 เมตร (วัดตรงที่ตื้นที่สุด) และเพื่อให้ทราบแน่นอนว่าเป็นหินพืดจริงหรือไม่ ผู้รับจ้างจะต้องเจาะรูมีขนาดเส้นผ่านศูนย์กลางไม่เล็กกว่า 2.5 เซนติเมตร ลึกไม่น้อยกว่า 2.00 เมตร ฐานรากหนึ่งไม่น้อยกว่า 2 รู เพื่อพิจารณาประกอบด้วย ในการนี้ผู้รับจ้างจะต้องเป็นผู้ออกค่าใช้จ่ายเองและคิดเวลาเพิ่มไม่ได้

2.2.11 ในกรณีที่ทำการขุดดินจนถึงระดับก้นฐานรากตามที่แบบรูปหรือรายการละเอียดได้กำหนดไว้ให้แล้วปรากฏว่า ดินใต้ฐานรากนั้นเป็นดินถมหรือมีคุณภาพไม่ดีพอ ผู้รับจ้างจะต้องขุดดินให้ลึกลงไปอีกจนถึงชั้นดินแข็ง และเพื่อเป็นการทราบแน่นอนว่าพื้นดินชั้นดังกล่าวจะมีความสามารถในการรับน้ำหนัก บรรทุกได้ตามที่แบบรูปหรือรายการละเอียดกำหนดหรือไม่ ผู้รับจ้างจะต้องทำการทดสอบหาค่าความสามารถในการรับน้ำหนักบรรทุกของชั้นดินนั้น ๆ

2.2.12 ในกรณีที่มีปัญหาอุปสรรคในงานก่อสร้างฐานราก อันเนื่องมาจากการตอกเสาเข็มหรือกรณีอื่น ๆ เช่น ความคลาดเคลื่อนของรูปแบบ ผู้รับจ้างจะต้องทำการออกแบบฐานรากให้ใหม่และจะต้องมีความมั่นคงแข็งแรงตามเดิมโดยไม่ถือว่าเป็นการเปลี่ยนแปลงรายการ

2.3 งานคอนกรีตและคอนกรีตเสริมเหล็ก

2.3.1 วัตถุประสงค์

2.3.1.1 คอนกรีต เป็นสิ่งที่ผสมด้วยปูนซีเมนต์ ทราย หินหรือกรวด น้ำ และได้รับการบ่มด้วยความชื้นจนมีความแข็งแรงตามที่ต้องการ

2.3.1.2 การผสมคอนกรีต จะต้องมีส่วนผสมที่เหมาะสมกับงานที่ใช้ ผสมกันให้มีความเหลวพอตัวกับความแข็งแรงที่ต้องการ ต้องผสมด้วยเครื่อง

2.3.1.3 ความแข็งแรงของคอนกรีต จะใช้เกณฑ์ความแข็งแรงของคอนกรีตที่อายุ 7 วัน และ 28 วัน เป็นเกณฑ์ทั่วไป การทดสอบความแข็งแรงของคอนกรีตให้ทดสอบจากแท่งคอนกรีตรูปทรงกระบอกขนาด 15 เซนติเมตร สูง 30 เซนติเมตร จะต้องมีกำลังต้านทานแรงอัด (COMPRESSIVE STRENGTH) ไม่น้อยกว่า 150 กิโลกรัม/ตารางเซนติเมตร ที่อายุ 7 วัน หรือไม่น้อยกว่า 210 กิโลกรัม ต่อตารางเซนติเมตร ที่อายุ 28 วัน

2.3.1.4 ถ้าการทดสอบแท่งคอนกรีตตามข้อ 2.3.1.3 คอนกรีตมีค่ากำลังต้านทานแรงอัดน้อยกว่าที่กำหนดวิศวกรแบบแผนโดยความเห็นชอบของคณะกรรมการตรวจการจ้าง จะนำค่ากำลังต้านทานแรงอัดที่ทดสอบได้ไปตรวจสอบกับรายการคำนวณโครงสร้าง เพื่อให้ผู้รับจ้างดำเนินการแก้ไขหรืออนุญาตให้ดำเนินการก่อสร้างต่อไป หากโครงสร้างนั้น ยังสามารถรับน้ำหนักอยู่ในเกณฑ์ปลอดภัยได้

2.3.2 วัสดุ

2.3.2.1 <u>ปูนซีเมนต์</u>

2.3.2.1.1 สำหรับงานโครงสร้างทั้งหมด (ยกเว้นงานปูนก่อ ปูนฉาบ และ ส่วนที่ไม่ใช่โครงสร้างของอาคารเช่นทางเท้า รางระบายน้ำฯลฯ)ให้ใช้ปูนซีเมนต์ชนิดปอร์ตแลนด์ซีเมนต์ตามมาตรฐานผลิตภัณฑ์อุตสาหกรรม ม.อ.ก. 15 เล่ม 1 (เช่น ปูนซีเมนต์ตราช้าง ขอบริษัทปูนซีเมนต์ไทย จำกัด ปูนซีเมนต์ตราพญานาคสีเขียว ของบริษัทชลประทานซีเมนต์ จำกัด ปูนซีเมนต์ตราเพชร ของบริษัทปูนซีเมนต์นครหลวง จำกัด เป็นต้น

2.3.2.1.2 การก่อสร้างในส่วนที่ไม่ได้เป็นโครงสร้าง เช่น งานปูนก่อ ปูนฉาบ รวมถึงทางเท้า และรางระบายน้ำทั่วไป ให้ใช้ปูนซีเมนต์ชนิดที่ไม่ใช่ปอร์ตแลนด์ซีเมนต์ได้

2.3.2.2 <u>ทราย</u> ต้องเป็นทรายธรรมชาติ มีลักษณะเม็ดเป็นไปทาง จัตุรัส แข็ง ทนทาน สะอาด ไม่มีสารอินทรีย์ เจือปน

2.3.2.3 <u>หินย่อยหรือกรวด</u> ต้องมีลักษณะเม็ดไปทางจัตุรัส จะต้องมีก้อนชนิดที่ขนาดด้านหนึ่งเกิน 3 เท่า ของอีกด้านหนึ่ง ปะปนได้ไม่เกินร้อยละ 20 โดยน้ำหนัก และจะต้องเป็นก้อนแข็งแกร่ง ไม่ผุ ถ้ามีฝุ่น ดิน หรือสิ่งสกปรกเจือปน ก่อนไปใช้ต้องนำไปล้างน้ำให้สะอาด

2.3.2.4 น้ำ น้ำที่ใช้ผสมคอนกรีตจะต้องสะอาด และปราศจากสารต่างๆ เช่น น้ำมัน กรด ด่าง เกลือ อินทรียวัตถุ หรือสารอื่นใดในปริมาณที่จะเป็นอันตรายต่อคอนกรีตหรือเหล็กเสริม

2.3.2.5 เหล็กเสริม ต้องเป็นเหล็กเส้นเหนียว ไม่มีสนิมกร่อน หรือน้ำมันจับเกาะ เส้นตรง ไม่ดุ้ง ไม่งอเป็นชนิดที่ตรงกับที่ระบุไว้ในแบบรูปรายการละเอียด คือ เป็นเหล็กกลม (ROUNDED BARS) หรือเหล็กข้ออ้อย (DEFORMED BARS) มีคุณสมบัติตามมาตรฐานผลิตภัณฑ์อุตสาหกรรม ม.อ.ก. 20-2543 และ ม.อ.ก. 24-2548

ตารางที่ 1 สมบัติทางกลของเหล็กเส้นกลม เหล็กข้ออ้อย

สัญลักษณ์	ความต้านแรงดึงที่จุดครากไม่น้อยกว่า (กก./ตร.ซม.)	ความต้านแรงดึงสูงสุดไม่น้อยกว่า (กก. ตร. ซม.)	ความยืดในช่วงความยาว 5 เท่าของเส้นผ่าศูนย์กลางไม่น้อยกว่า (ร้อยละ)	การทดสอบด้วยการดัดโค้งเย็น	
				มุมการดัด (องศา)	เส้นผ่าศูนย์กลางวงดัด
SR 24	2400	3900	21	180	1.5 เท่าของเส้นผ่าศูนย์กลางระบุ
SD 30	3000	4900	17	180	4 เท่าเส้นผ่านศูนย์กลางระบุ
SD 40	4000	5700	15	180	5 เท่าเส้นผ่านศูนย์กลางระบุ
SD 50	5000	6300	13	90	5 เท่าเส้นผ่านศูนย์กลางระบุ

2.3.2.6 การเก็บตัวอย่างเหล็กเส้นเพื่อการทดสอบ

2.3.2.6.1 ผู้รับจ้างต้องตัดเหล็กเส้นทุกๆ ขนาด แต่ละขนาดยาวไม่น้อยกว่า 900 มิลลิเมตร เพื่อทำการทดสอบ

2.3.2.6.2 การเก็บตัวอย่างให้เก็บหนึ่งตัวอย่างจากเหล็กเส้นเส้นหนึ่ง ต่อจำนวนเหล็กเส้นทุกๆ 100 เส้น หรือเศษของ 100 เส้น แต่จำนวนตัวอย่างแต่ละขนาดที่ส่งมาทดสอบในแต่ละชุดต้องไม่น้อยกว่า 3 ตัวอย่าง

2.3.2.6.3 การเก็บตัวอย่างต้องเก็บจากกองเหล็กเส้นแต่ละชุดที่อยู่ในสถานที่ก่อสร้าง และต้องเก็บตัวอย่างต่อหน้าผู้ควบคุมงานของผู้ว่าจ้าง

2.3.2.6.4 เมื่อเก็บตัวอย่างได้เรียบร้อย ผู้รับจ้างต้องนำส่งมายังผู้ว่าจ้างเพื่อทำการทดสอบ ทั้งนี้ผู้ว่าจ้างอาจแจ้งให้นำไปทดสอบที่หน่วยราชการอื่น ที่ผู้ว่าจ้างเชื่อถือได้ ค่าใช้จ่ายในการทดสอบนี้ ผู้รับจ้างต้องเป็นผู้ออกเองทั้งสิ้น

2.3.2.6.5 การพิจารณาผลการทดสอบถ้าปรากฏว่าเหล็กเส้นตัวอย่างที่นำมาทดสอบนั้น ไม่เป็นไปตามข้อกำหนดให้ถือว่าเหล็กเส้นเสริมคอนกรีตชุดนั้นใช้ไม่ได้ขนาด ระยะห่าง และจำนวนของเหล็กเสริมอาจกำหนดให้ใหม่ได้ ทั้งนี้ พื้นที่หน้าตัดจะต้องไม่น้อยกว่าพื้นที่หน้าตัดตามแบบรูปรายการละเอียดเดิม ส่วนความมั่นคงแข็งแรงจะต้องไม่ลดลง

ตารางที่ 2
ขนาดระบุของเหล็กเส้นกลม

หมายเลขขนาด	เส้นผ่าศูนย์กลาง มิลลิเมตร	เส้นรอบวง มิลลิเมตร	เนื้อที่หน้าตัด ตร.มิลลิเมตร	น้ำหนัก กก./เมตร
6	6	18.86	28.3	0.222
9	9	28.29	63.6	0.499
12	12	37.71	113	0.888
15	15	47.14	177	1.39
19	19	59.71	284	2.23
22	22	69.14	380	2.98
25	25	78.57	491	3.85
28	28	88.00	616	4.83
34	34	106.9	908	7.13

ตารางที่ 3
ความคลาดเคลื่อนที่ยอมให้สำหรับเส้นผ่าศูนย์กลาง

หมายเลขขนาด	ความคลาดเคลื่อนที่ยอมให้ ไม่เกินกว่ามิลลิเมตร (1)	ผลต่างของเส้นผ่าศูนย์กลาง วัด ณ ตำแหน่งเดียวกัน ไม่เกินกว่ามิลลิเมตร (2)
6 ถึง 15	± 0.4	0.64
19 ถึง 25	± 0.5	0.80
28 ถึง 34	± 0.6	0.96

ตารางที่ 4
เกณฑ์ความคลาดเคลื่อนสำหรับมวลต่อเมตรของเหล็กข้ออ้อย

ชื่อขนาด	น้ำหนัก กก/เมตร	เกณฑ์ความคลาดเคลื่อนสำหรับน้ำหนักต่อเมตร	
		เฉลี่ย ร้อยละ	แต่ละเส้น ร้อยละ
DB 10	0.612	+ 3.5	= 6
DB 12	0.888	+ 3.5	= 6
DB 16	1.578	+ 3.5	= 6
DB 20	2.466	+ 3.5	= 6
DB 22	2.984	= 3.5	= 6
DB 25	3.853	= 3.5	= 6
DB 28	4.834	= 3.5	= 6
DB 32	6.313	= 3.5	= 6

2.3.2.7 <u>การผสมคอนกรีต</u> ให้ผสมคอนกรีตด้วยเครื่องผสมซึ่งหมุนไม่เร็วกว่า 30 รอบต่อนาที และจะต้องผสมชุดหนึ่งใช้เวลาไม่น้อยกว่าที่กำหนดไว้ข้างล่างนี้ และไม่นานกว่า 3 เท่าของเวลาที่กำหนดนี้

ความจุของเครื่องผสม (ลูกบาศก์เมตร)	เวลาผสม (นาที)
2 หรือน้อยกว่า	1 3/4
3 หรือน้อยกว่า	2 1/2
4 หรือน้อยกว่า	2 3/4
5 หรือน้อยกว่า	3

เครื่องผสมจะต้องสะอาด ต้องไม่มีคอนกรีตที่แข็งตัวแล้วอยู่ในเครื่องผสมโดยเด็ดขาด ในการผสมผู้รับจ้างจะต้องทำกะบะไม้ หรือ กะบะเหล็ก สำหรับตวงให้เรียบร้อย คอนกรีตเมื่อผสมแล้วจะต้องใช้ภายใน 30 นาที หรือภายในกำหนด ระยะการแข็งตัวขั้นต้น (INITIAL SETTING TIME) ห้ามใช้คอนกรีตที่ผสมไว้นานเกินกำหนดนี้เป็นอันขาด

2.3.2.8 <u>คอนกรีตผสมเสร็จ</u> ในกรณีที่กำหนดให้ใช้ หรือขอใช้คอนกรีตผสมเสร็จลำเลียงโดยรถเครื่องผสมเคลื่อนที่ (TRUCK MIXER) ห้ามใช้คอนกรีตที่ผสมไว้นานเกินกำหนดนี้เป็นอันขาด

2.3.2.8.1 คอนกรีตจะต้องมีกำลังต้านทานแรงอัด (COMPRESSIVE STRENGTH) ตามที่แบบแปลนกำหนด โดยให้ผู้รับจ้างเสนอรายการคำนวณพร้อมรายละเอียดให้กองแบบแผนพิจารณาทั้งนี้ปริมาณปูนซีเมนต์ต้องไม่น้อยกว่า 300 กก/.ม.^{3}

2.3.2.8.2 รถสำหรับลำเลียงคอนกรีต จะต้องเป็นรถบรรทุกที่มีตัวถังพิเศษเพื่อการนี้ กล่าวคือ ภายในเรียบ น้ำไม่รั่ว เป็นโลหะ มุมต่างๆ มน และสามารถเทคอนกรีตลงในแบบด้วยวิธีการที่เหมาะสมและสะดวก

2.3.2.8.3 คอนกรีตผสมเสร็จเรียบร้อยแล้ว จะต้องใช้ภายในระยะเวลาก่อนระยะเวลาการแข็งตัวขั้นต้น (INITIAL SETTING TIME) ยกเว้นกรณีการใช้ RETARDING AGENT ห้ามใช้คอนกรีตที่ผสมไว้นานเกินกว่ากำหนดนี้เป็นอันขาด

2.3.2.9 <u>วิธีมาตรฐานการเปรียบเทียบความเหลวของคอนกรีต</u> (SLUMP TEST)

เครื่องมือ

2.3.2.9.1 กรวยมาตรฐานสูง 30 เซนติเมตร ขนาดเส้นผ่านศูนย์กลางปลาย 10 เซนติเมตร เส้นผ่านศูนย์กลางฐาน 20 เซนติเมตร

2.3.2.9.2 เหล็กกระทุ้งกลมขนาดเส้นผ่านศูนย์กลาง 5/8 นิ้ว ยาว 60 เซนติเมตร ปลายหนึ่ง มนสำหรับไว้กระทุ้งคอนกรีต

วิธีปฏิบัติ

ล้างกรวยสะอาดแล้วเช็ดให้แห้ง แล้ววางลงบนพื้นราบที่ไม่ดูดน้ำ ตักคอนกรีตที่ได้เลือกมาเป็นตัวอย่างจากกะบะผสม เทลงในกรวยชั้นหนึ่งๆ สูงประมาณ 1/3 ของกรวยทุกชั้นกระทุ้งด้วยเหล็กปล่อยตกลง 25 ครั้งเมื่อคอนกรีตเต็มกรวยแล้ว ปาดหน้าคอนกรีตเสมอยอดกรวยพอดีแล้วค่อยๆ ยกกรวยขึ้นตรงตามแนวดิ่ง ตั้งกรวยลงข้างๆ พาดไม้แบบปากกรวยแล้ววัดระยะที่ยอดคอนกรีต เรียกว่าระยะยุบตัว

ระยะยุบตัว กำหนดให้ใช้ดังนี้

(1) คาน พื้น เสา และ ผนัง	อยู่ระหว่าง 7.5 → 15 เซนติเมตร
(2) ฐานราก และกำแพง	อยู่ระหว่าง 5 → 12.5 เซนติเมตร
(3) ฐานรากชนิดไม่เสริมเหล็ก เช่น ฐานกำแพง หรือ ตอม่อ	อยู่ระหว่าง 2.5 → 10 เซนติเมตร
(4) พื้น PAVEMENT	อยู่ระหว่าง 5 → 7.5 เซนติเมตร
(5) MASS CONCRETE	อยู่ระหว่าง 2.5 → 7.5 เซนติเมตร

2.3.2.10 <u>ส่วนผสมคอนกรีต</u> ถ้าในแบรูปรายการละเอียดไม่ได้ระบุส่วนผสมเป็นอย่างอื่นให้ถือปฏิบัติดังนี้

สำหรับสายงานคอนกรีตทั่วไป สำหรับคอนกรีต 1 ลูกบาศก์เมตรใช้

ปูนซีเมนต์	310	กิโลกรัม
ทราย	434	ลิตร
หิน	868	ลิตร
น้ำ	140 → 200	ลิตร

และในอัตราส่วนดังกล่าว ถ้าผสมคอนกรีตใช้ปูนซีเมนต์ครั้งละ 1 ถุง จะเท่ากับ

ปูนซีเมนต์	50	กิโลกรัม (1 ถุง)
ทราย	70	ลิตร
หิน	140	ลิตร
น้ำ	22 → 32	ลิตร

ในกรณีที่ใช้กรวดผสมคอนกรีตแทนหิน

สำหรับคอนกรีต 1 ลูกบาศก์เมตรใช้

ปูนซีเมนต์	342	กิโลกรัม
ทราย	390	ลิตร
หิน	780	ลิตร
น้ำ	140 → 180	ลิตร

และในอัตราส่วนผสมดังกล่าว ถ้าผสมคอนกรีตใช้ปูนซีเมนต์ครั้งละ 1 ถุง จะเท่ากับ

ปูนซีเมนต์	50	กิโลกรัม (1 ถุง)
ทราย	57	ลิตร
หิน	114	ลิตร
น้ำ	22 → 26	ลิตร

ตัวอย่าง ขนาดกะบะตวงวัสดุ ผสมคอนกรีต ใช้สำหรับการผสมคอนกรีตด้วยเครื่องโม่ โดยการผสมคอนกรีตแต่ละครั้ง ใช้ส่วนผสมดังนี้

ปูนซีเมนต์	50	กิโลกรัม (1 ถุง)
ทราย	70	ลิตร
หิน	140	ลิตร
น้ำ	22 → 32	ลิตร

ตารางขนาดกะบะตวงวัสดุ

แบบที่	กว้าง (เซ็นติเมตร)	ยาว (เซ็นติเมตร)	สูง (เซ็นติเมตร)	ปริมาตร ลิตร
1	40	50	35	70
2	40	58	30	70
3	40	70	25	70

21

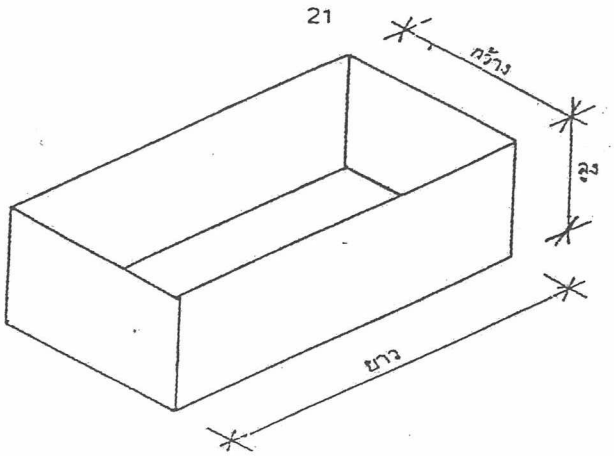

กรวดที่นำมาใช้แทนหิน จะต้องสะอาดปราศจากวัตถุอื่นเจือปนอยู่ด้วย เช่น ก้อนดิน เศษไม้ และวัสดุอื่นๆ อันอาจจะทำให้ลดคุณภาพของคอนกรีต จะต้องเป็นกรวดชนิดเนื้อแข็งก้อนโตไม่เกิน 2.5 เซนติเมตร เมื่อนำมาใช้ทุกครั้งต้องล้างน้ำให้สะอาด

2.3.2.11 <u>การเทคอนกรีต</u> ก่อนเทคอนกรีตจะต้องตรวจดูแบบหล่อว่าแข็งแรงมั่นคงสามารถรับน้ำหนักคอนกรีตเหลวและรับน้ำหนักบรรทุกอย่างอื่นได้ และตรวจการวางเหล็กเสริมให้ถูกต้องตามแบบรูปรายละเอียด

ในการเทคอนกรีตต้องใช้เครื่องสั่นเขย่าให้คอนกรีตแน่นตัวเต็มแบบหล่อและจับเหล็กแน่น ถ้าหากว่าผู้รับจ้างเทคอนกรีตแล้วเกิดเป็นโพรงหรือไม่เรียบร้อย มีลักษณะแสดงว่าไม่มีความแข็งแรงพอ ผู้รับจ้างจะต้องดำเนินการแก้ไขตามคำวินิจฉัยของผู้ควบคุม หรือคณะกรรมการตรวจการจ้าง โดยไม่คิดค่าใช้จ่ายเพิ่ม

เมื่อการเทคอนกรีตส่วนใดไม่สามารถเทต่อเนื่องจนเสร็จได้ ก็ให้หยุดเทโดยหยุดให้ตรงตามที่ระบุไว้ในแบบรูปและรายละเอียด หรือตามที่กำหนดดังนี้

(ก) สำหรับเสาให้เทถึงระดับ 75 มิลลิเมตร ต่ำจากท้องคานหัวเสา

(ข) สำหรับคานให้เทถึงกลางคาน

(ค) สำหรับพื้นให้เทถึงกลางแผ่น

เมื่อเทคอนกรีตต่อจากที่หยุดไว้ ให้กะเทาะหน้าคอนกรีตเก่า ทำความสะอาดผิวหน้าคอนกรีต ราดน้ำให้เปียก แล้วให้ผสมปูนซีเมนต์และทราย ในอัตราส่วนที่เท่ากันราดให้ทั่วหน้าคอนกรีตที่เทต่อแล้วจึงเทคอนกรีตต่อไปได้

2.3.2.12 <u>การบำรุงคอนกรีต</u> เมื่อหน้าคอนกรีตหมาดแข็งปราศจากรอยแล้ว ต้องปกคลุมมิให้ถูกแดดหรือลมร้อนและมิให้ถูกรบกวน หรือสะเทือนโดยเฉพาะภายในระยะ 24 ชั่วโมงแรก และจะต้องจัดการให้คอนกรีตเปียกชุ่มน้ำเป็นเวลาน้อยกว่า 7 วันหรือใช้พ่นด้วยน้ำยาเคมี แต่ต้องได้รับการตรวจสอบและเห็นชอบก่อน การบ่มคอนกรีตทำได้หลายวิธี เช่น การใช้กระสอบคลุมแล้วรดน้ำให้ชุ่ม หรือการคลุมหน้าด้วยทรายและรดน้ำให้ชุ่มตลอดเวลา หรือการกั้นขอบแล้วหล่อน้ำ ซึ่งทั้งนี้ให้อยู่ในดุลยพินิจของผู้ควบคุมงาน

2.3.2.13 <u>การทำแบบหล่อคอนกรีต</u>

2.3.2.13.1 วัสดุที่ใช้เป็นแบบหล่อคอนกรีต ในกรณีที่ในแบบรูปรายการละเอียดไม่ได้ระบุให้ใช้วัสดุอย่างใด อนุญาตให้ใช้ไม้ ไม้อัด เหล็ก สังกะสี หรือวัสดุอื่นใดที่เหมาะสมในด้านเทคนิคการก่อสร้าง และหรือวิธีการอย่างอื่น เช่น ให้ใช้ปูนทราย หรือดินกระทุ้งแน่น แล้วเทปูนทรายหนาประมาณ 3 เซนติเมตร ทิ้งไว้จนแข็งตัวแล้วใช้เป็นแบบหล่อคอนกรีตได้ โดยก่อนเทคอนกรีตต้องทำให้ผิวปูนทรายที่แข็งตัวแล้วนี้ชุ่มน้ำ (วิธีนี้ห้ามใช้กับบริเวณที่ต้องมีการซ่อมระบบท่อ) รูและรอยต่อแบบต้องทำการอุดเพื่อป้องกันน้ำปูนทรายมิให้หนีออกจากส่วนผสมคอนกรีต

2.3.2.13.2 แบบหล่อคอนกรีตและนั่งร้านรองรับคอนกรีตเหลว และต้องมีความมั่นคงแข็งแรงพอรับน้ำหนักได้ โดยไม่ทรุดหรือแอ่นตัวจนเสียระดับ หรือเสียแนวการยึดโดย จะต้องมั่นคงและสามารถทนแรงสะเทือนเมื่อใช้เครื่องเขย่าคอนกรีตได้

หากแบบหล่อคอนกรีตโก่งงอ หรือทรุดจนทำให้คอนกรีตที่หล่อเสร็จแล้วเสียระดับหรือเสียแนวหรือผิวขนาด คณะกรรมการตรวจการจ้างเห็นว่าจะเกิดผลเสียหาย ผู้รับจ้างจะต้องทุบทำลายชิ้นส่วนนั้นทั้งสิ้น แล้วหล่อใหม่ให้ถูกต้อง ทั้งนี้มิได้ทำให้ผู้รับจ้างพ้นความรับผิดชอบต่อผลเสียหาย อันอาจจะเกิดขึ้นจากการทุบทำลายชิ้นส่วนนั้นๆ

2.3.2.13.3 กำหนดเวลาในการถอดแบบหล่อคอนกรีต

(ก) สำหรับปูนซีเมนต์ตราช้าง ตราเพชร ตราพญานาค ให้ถอดแบบข้างคาน แบบข้างเสา แบบข้างกำแพง ได้หลังจากเทคอนกรีตแล้ว 2 วัน ให้ถอดแบบท้องคาน แบบท้องพื้นได้หลังจากเทคอนกรีตแล้ว 14 วัน

(ข) สำหรับปูนซีเมนต์ตราเอราวัณ ตราสามเพชร ตราพญานาคเจ็ดเศียร ให้ถอดแบบข้างคาน แบบข้างเสา แบบข้างกำแพงได้หลังจากเทคอนกรีตแล้ว 2 วัน ให้ถอดแบบท้องคานแบบท้องพื้นได้หลังจากเทคอนกรีตแล้ว 7 วัน

2.3.2.14 <u>กรณีถอดแบบ</u>แล้วผิวหน้าคอนกรีตเป็นรูพรุน ก่อนที่จะทำการอุดหรือตกแต่งผิวคอนกรีตนั้นจะต้องได้รับความเห็นชอบจากคณะกรรมการตรวจการจ้างเสียก่อน

กรณีที่ถอดแบบแล้วผิวหน้าคอนกรีตเป็นรูพรุนเพียงเล็กน้อย ให้ใช้ปูนซีเมนต์ผมทรายและน้ำ อุดหรือแต่ง โดยถืออัตราส่วนผสมปูนซีเมนต์ต่อทรายเท่ากับ 1 ต่อ 2 โดยปริมาตรก่อนทำการอุดหรือแต่งให้ทำความสะอาดผิวที่จะอุดหรือแต่ง หรือใช้น้ำปูนราดให้ชุ่มจึงทำการอุดหรือตกแต่ง หลังจากทำการอุดหรือแต่ง แล้วให้บ่มเหมือนกับคอนกรีตทั่วไป กรณีที่ถอดแบบแล้วผิวหน้าคอนกรีตเป็นรูพรุนมาก ต้องทำการอุดด้วยวัสดุพิเศษ หรือจะต้องมีการทุบทำลายชิ้นส่วนนั้น การทุบทำลายจะต้องทำด้วยความระมัดระวัง ทั้งนี้ให้ดำเนินการตามคำแนะนำของผู้ควบคุมงานโดยเคร่งครัด ทั้งนี้มิได้ทำให้ผู้รับจ้างพ้นความรับผิดชอบต่อผลเสียหายอันอาจจะเกิดขึ้นได้จากการทุบทำลายชิ้นส่วนนั้นๆ

2.3.2.15 <u>การนำส่งตัวอย่างวัสดุต่างๆ</u> ที่ใช้ในงานคอนกรีตและคอนกรีตเสริมเหล็ก ในกรณีที่คณะกรรมการตรวจการจ้างเห็นควรให้ส่งตัวอย่างวัสดุใดเพื่อทำการทดสอบคุณสมบัติ เป็นหน้าที่ของผู้รับจ้างจะต้องนำส่งวัสดุนั้นให้ส่วนราชการที่มีเครื่องมือ

ทดสอบตรวจสอบคุณสมบัติวัสดุนั้น แล้วส่งผลการทดสอบให้กองแบบแผนพิจารณา ในการนี้ผู้รับจ้างเป็นผู้ออกค่าใช้จ่ายต่างๆ ทั้งสิ้นในการส่งตัวอย่างวัสดุ ผู้รับจ้างต้องปฏิบัติตามหลักเกณฑ์ต่อไปนี้

วัสดุ	ปริมาณ	การบรรจุ
คอนกรีต	ลูกบาศก์ขนาด 150 x 150 x 150 มิลลิเมตร จำนวน 3 ก้อน	ถังไม้หรือถังโลหะมีทรายละเอียดหุ้มก้อนคอนกรีตโดยรอบ
หินย่อย กรวด	40 ลิตร	ถุงหรือถังไม้หรือถังโลหะ
ทราย	40 ลิตร	ถุงหรือถังไม้หรือถังโลหะ
เหล็กเสริมคอนกรีต	ขนาดละ 3 ท่อน ท่อนละ 900 มิลลิเมตร	

2.3.3 การทดสอบงานคอนกรีตและคอนกรีตเสริมเหล็ก

การทดสอบในการก่อสร้างใดๆ ให้อยู่ในดุลยพินิจของคณะกรรมการตรวจการจ้างหรือผู้ควบคุมงาน

2.3.4 การเก็บรักษา

2.3.4.1 ปูนซีเมนต์ จะต้องเก็บในสถานที่แห้งมีหลังคาและผนังคุมมิดชิด และที่เก็บจะต้องสูงจากพื้นดินไม่ต่ำกว่า 0.30 เมตร

2.3.4.2 ทราย กรวด หิน ให้เก็บกองเรียบร้อย พื้นกองให้มีระดับลาด ระบายน้ำได้ง่าย และเป็นพื้นที่แข็งปรับ ระดับเรียบ การกองให้กองเป็นชั้นๆ ตามระดับราบเพื่อมิให้วัสดุใหญ่ไหลแยกตัวจากก้อนเล็ก

2.4 งานดัด และการต่อเหล็กเส้น

2.4.1 การงอขอปลายเล็ก

2.4.1.1 การงอขอให้ใช้วิธีดัดเย็น ดังรูป

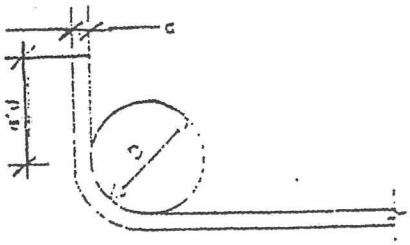

ของอ 90 องศา

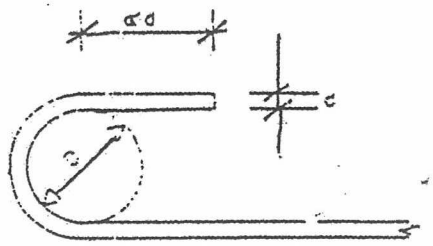

ของอ 180 องศา

D ไม่น้อยกว่า 4 d หรับเหล็กเส้นกลม

D ไม่น้อยกว่า 5 d หรับเหล็กข้ออ้อย SD-30, SD-40 และ SD-50

2.4.1.2 การงอขอ 90 องศา ใช้ได้ในเหล็กข้ออ้อยทุกขนาดและเหล็กเส้นกลมขนาดตั้งแต่ 15 ม.ม. ขึ้นไป

2.4.1.3 การงอขอเหล็กปลอก คาน และเสา ใช้เหล็กขนาด 6 ม.ม. หรือ 9 ม.ม. ให้ปฏิบัติดังนี้

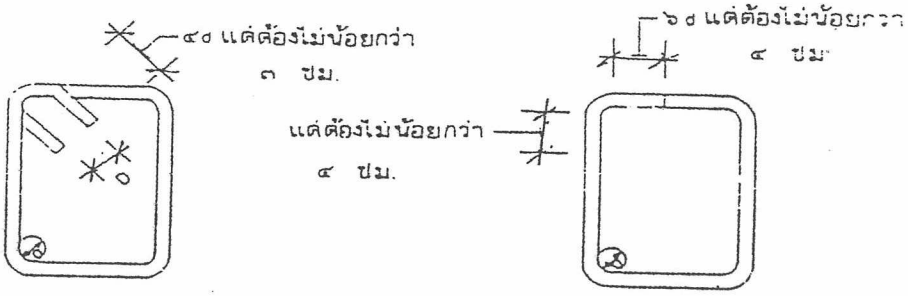

D = 4 ซ.ม. สำหรับเหล็กแกนขนาดใหญ่กว่า 25 ม.ม.

D = 3 ซ.ม. สำหรับเหล็กแกน 19 ม.ม. - 25 ม.ม.

D = 2 ซ.ม. สำหรับเหล็กแกน 12 ม.ม. - 16 ม.ม.

2.4.2 การดัดเหล็กคอม้า ถ้าระบุไว้ในแบบรายละเอียด ให้ปฏิบัติดังนี้

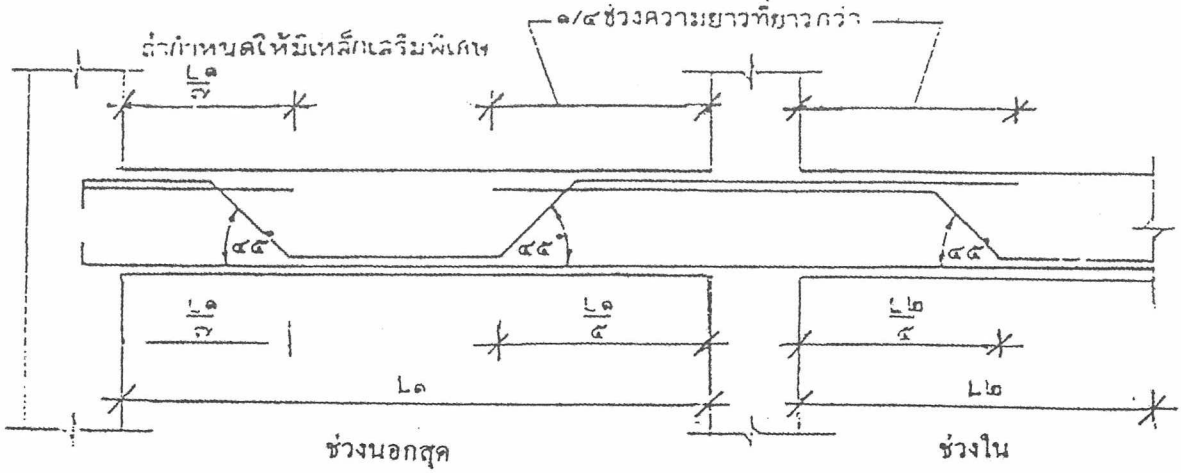

หมายเหตุ ก. รูปที่แสดงเป็นการแสดงการเสริมด้วยเหล็กข้ออ้อย ถ้าเป็นเหล็กเส้นกลมขนาดธรรมดาปลายเหล็กต้องงอขอ ตามข้อ 2.4.1.1

ข. ในกรณีที่คานมีความเล็กมากกว่า 1.10 ของความยาวช่วงตำแหน่งต่างๆ ของเหล็กคอม้าจะใช้ตามรูปข้างบนนี้ไม่ได้

2.4.3 การต่อเหล็กเสา ถ้าไม่ระบุไว้ในแบบรายละเอียด ให้ปฏิบัติดังนี้

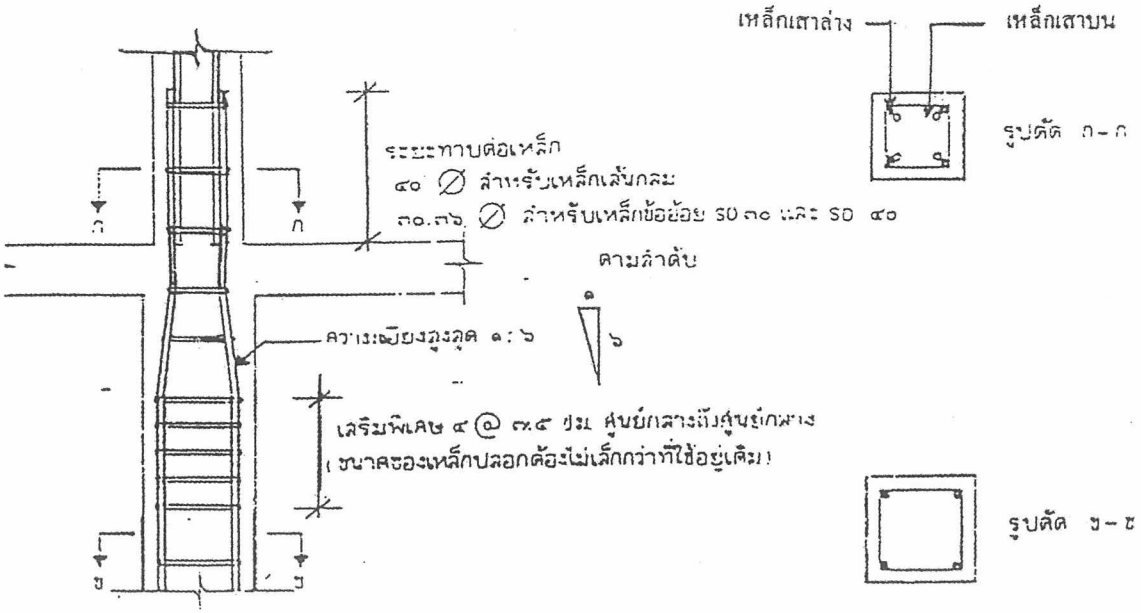

รูปที่ 2.4.3.1 กรณีเสามีหน้าตัดไม่เท่ากัน

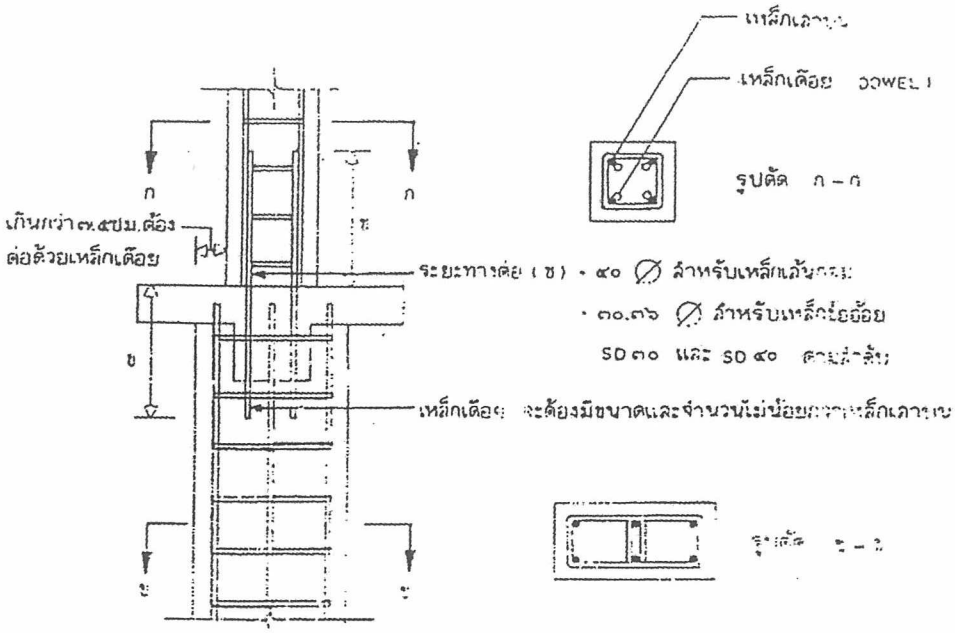

รูปที่ 2.4.3.2 กรณีเสามีหน้าตัดไม่เท่ากันศูนย์ตรงกัน

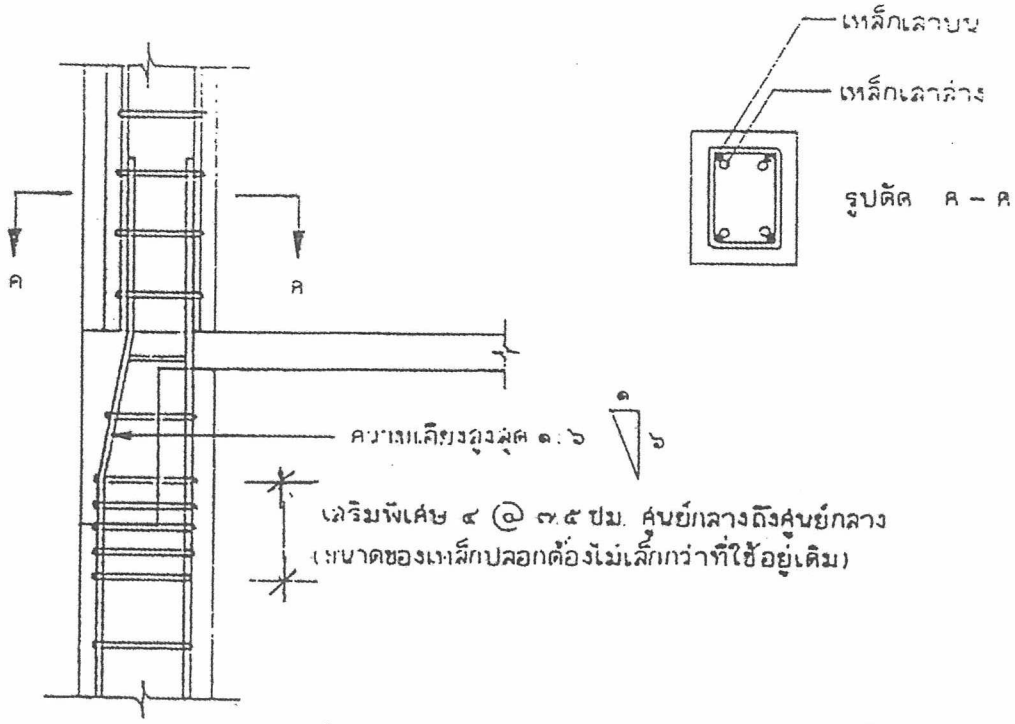

รูปที่ 2.4.3.3 กรณีเสามีหน้าตัดไม่เท่ากันศูนย์เยื้องกัน

2.5 งานเชื่อมต่อเหล็กด้วยไฟฟ้า

2.5.1 ลวดเชื่อมกระแสไฟฟ้าที่ใช้

2.5.1.1 ลวดเชื่อมที่นำมาใช้เชื่อม ให้ใช้ลวดเชื่อมที่มีคุณสมบัติเป็นไปตามมาตรฐานผลิตภัณฑ์อุตสาหกรรม ม.อ.ก. 49 : มาตรฐานลวดเชื่อมมีสารพอกหุ้มใช้เชื่อมเหล็กกล้าละมุนด้วยอาร์ก

2.5.1.2 ขนาดเส้นผ่านศูนย์กลางลวดเชื่อม และกระแสไฟฟ้าที่ใช้เชื่อมจะต้องเป็นไปตามบริษัทผู้ผลิตลวดเชื่อมนั้นๆ กำหนดไว้

2.5.2 การต่อเหล็กเส้นกลมและเหล็กข้ออ้อย

2.5.2.1 การเชื่อมจะต้องเป็นไปตามแบบที่กำหนดให้แบบใดแบบหนึ่ง ที่กำหนดไว้ในข้อ 2.5.3 และ ข้อ 2.5.4

2.5.2.2 ตำแหน่งการต่อเหล็กจะต้องไม่ต่อ ณ จุดที่เหล็กงอ รอยต่อจะอยู่ห่างจากจุดที่เหล็กงออย่างน้อย 50 เท่า ของเส้นผ่านศูนย์กลางเหล็กเส้นนั้น

2.5.2.3 การต่อเหล็กให้ต่อ ณ ตำแหน่งที่เหล็กรับแรงน้อยที่สุด ในกรณีที่ไม่สามารถต่อเหล็ก ณ จุดที่กำหนดดังกล่าวได้ ให้เสริมเหล็กปลอกมากขึ้นจากเดิมเป็นสองเท่า ในระยะห่างจากปลายของเหล็กที่เชื่อมแต่ละปลายออกไปอย่างน้อย 15 เท่า ของเส้นผ่านศูนย์กลางของเหล็กเส้นนั้น

2.5.3 รูปแบบของการต่อเหล็กกลมและเหล็กข้ออ้อย

2.5.4 การดำเนินการเชื่อม

2.5.4.1 เหล็กที่จะนำมาเชื่อมต้องตัดปลายแล้ววางให้ได้รูป ตามที่ได้กำหนดในข้อ 2.5.3

2.5.4.2 บริเวณปลายเหล็กที่ตัด ก่อนที่จะนำมาเชื่อมจะต้องขัดให้เรียบและสะอาด ปราศจากฝุ่น สี น้ำมัน

2.5.4.3 เหล็กเส้นที่จะนำมาเชื่อมต่อกันจะต้องวางให้ได้แนวเส้นผ่านศูนย์กลางของกันและกัน ขณะที่ทำการเชื่อมควรวางอยู่บนที่รองรับยาวประมาณข้างละ 1 เมตร ห่างจากจุดที่จะเชื่อมต่อ

2.5.4.4 การเชื่อมจะต้องเชื่อมเป็นชั้นๆหรือเป็นแนวๆตามลำดับดังตัวอย่างที่ได้แสดงในรูป

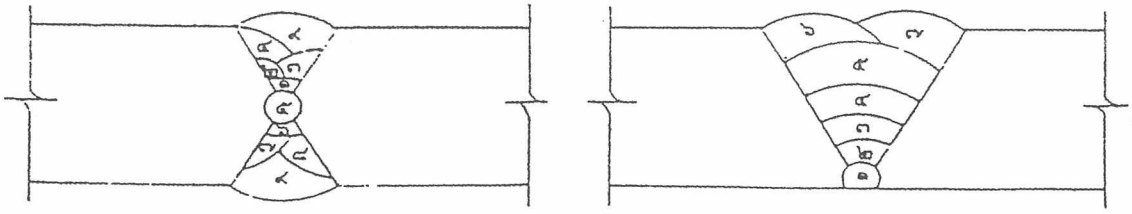

เมื่อเชื่อมเสร็จแต่ละชั้นหรือแต่ละแนว การเชื่อมชั้นต่อไปจะต้องเคาะขี้เหล็กออกให้หมดทุกครั้ง แล้วแปรงให้สะอาดเสียก่อน

2.5.4.5 ระหว่างการเชื่อมแต่ละแนวให้ปล่อยทิ้งไว้ในอากาศนิ่งจนอุณหภูมิลดลงต่ำกว่า 250 องศา เซลเซียส โดยการวัดที่ผิวตรงจุดกึ่งกลางความยาวของแนวเชื่อมห้ามกระทำใดๆ เพื่อที่จะเร่งให้อุณหภูมิลดลง

2.5.4.6 การต่อเหล็กโดยวิธีเชื่อมเหล็ก สำหรับเหล็กเสริมเส้นกลมและเหล็กเสริมข้ออ้อย ระยะสั้นที่สุดที่ทาบกันจะต้องไม่น้อยกว่า 15 เท่า ของเส้นผ่านศูนย์กลางของเหล็กเสริมทั้งนี้จะต้องไม่น้อยกว่า 15 เซนติเมตร

2.5.5 การเก็บรักษาวัสดุ

2.5.5.1 เหล็กเส้น จะต้องเก็บกองแยกเป็นขนาดมิให้คละกัน และมีสิ่งรองรับมิให้เปื้อนติดโคลน

2.5.6 ข้อกำหนดในการใช้วัสดุ

2.5.6.1 การผูกเหล็กเสริม ผู้รับจ้างจะต้องผูกเหล็กเสริมให้ได้แนว ได้ระดับตามที่กำหนดไว้ในแบบรูปรายการละเอียด ถ้าหากว่าไม่ได้ระบุไว้ในแบบรูปและรายการละเอียดเป็นอย่างอื่น ให้ถือปฏิบัติดังนี้

2.5.6.1.1 ลวดผูกเหล็กให้ใช้เบอร์ 18 ตามมาตรฐานผลิตภัณฑ์อุตสาหกรรม ม.อ.ก.138-2518 ผูกเหล็กเสริมให้แน่นพอ พันอย่างน้อย 2 รอบ โดยใช้ลวดผูกเหล็กไม่น้อยกว่า 2 เส้น

2.5.6.1.2 การดัดงอเหล็กให้ใช้รัศมีโค้งอย่างน้อย 3-5 เท่า ของเส้นผ่านศูนย์กลาง (เหล็กเส้นกลม)

2.5.6.1.3 ตอนปลายให้งอขอ (180 องศา) หรืองอฉาก (90 องศา) การงอขอ (180 องศา) จะต้องมีรัศมี 3-5 เท่าของเส้นผ่านศูนย์กลาง และเหลือปลายไว้อย่างน้อย 4 เท่า ของเส้นผ่านศูนย์กลาง การงอฉาก (90 องศา) จะต้องมีรัศมี 3-5 เท่าของเส้นผ่านศูนย์กลางและเหลือปลายไว้อย่างน้อย 6 เท่าของเส้นผ่านศูนย์กลางสำหรับเหล็กเสริมเส้นกลม (ROUNDED BARS) ที่มีขนาดเส้นผ่านศูนย์กลาง 19 ม.ม.ขึ้นไปตอนปลายจะงอขอ (180 องศา) หรืองอฉาก (90 องศา) ก็ได้

สำหรับเหล็กข้ออ้อย (DEFORMED BARS) ที่มีขนาดเส้นผ่านศูนย์กลาง 20 ม.ม. ขึ้นไป ตอนปลายให้งอฉาก (90 องศา)

2.5.6.1.4 การต่อเหล็กจะต้องมีระยะเหลื่อมกันอย่างน้อย 40 เท่า แต่จะต้องไม่น้อยกว่า 30 เซนติเมตร สำหรับเหล็กเส้นกลม (ROUNDED BARS) และ 30 เท่าของเส้นผ่านศูนย์กลางสำหรับเหล็กข้ออ้อย (DEFORMED BARS) ห้ามต่อเหล็กตรงส่วนที่เป็นหน้าตัดวิกฤตหรือตรงจุดที่เหล็กรับแรงดึงสูงสุด นอกจากจะต้องต่อด้วยการเชื่อมแต่จะต้องได้รับความเห็นชอบจากวิศวกร กองแบบแผน

2.5.6.1.5 เหล็กเสริม ในกรณีที่เป็น SIMPLE SUPPORT จะต้องยื่นเหล็กเสริมเข้าไปใน SUPPORT ซึ่งอาจเป็นคานหรือเสา อย่างน้อยเท่ากับความกว้างของ SUPPORT ในกรณีที่มีคานยื่นหรือ SLAB ยื่นจะต้องยื่นเหล็กเริมเข้าใน SUPPORT อย่างน้อย 50 เท่าของเส้นผ่านศูนย์กลางของเหล็กเสริม

2.5.6.1.6 การเสริมเหล็กเส้นนอก จะต้องห่างจากแบบหล่อไม่น้อยกว่า 20 มิลลิเมตร และไม่มากกว่า 50 มิลลิเมตร

2.5.6.1.7 ในกรณีที่เหล็กหลายๆ ชั้นจะต้องเสริมโดยมีช่องว่างระหว่างผิวเหล็ก (CLEAR DISTANCE) ไม่น้อยกว่า 25 มิลลิเมตร และไม่เกิน 40 มิลลิเมตร

2.5.6.1.8 ในกรณีที่มีปัญหาในการก่อสร้าง เรื่องการเสริมเหล็กคลาดเคลื่อนทางตำแหน่ง จากข้อกำหนดดังกล่าวข้างต้น ผู้รับจ้างโดยวิศวกรโยธาคุณวุฒิไม่ต่ำกว่าสามัญวิศวกรโยธาจะต้องเสนอรายละเอียด วิธีการแก้ไข และนำปัญหาต่างๆ ที่เกิดขึ้นมาคำนวณทางด้านวิศวกรรมโครงสร้าง เสนอต่อคณะกรรมการตรวจการจ้าง เพื่อพิจารณาเห็นชอบก่อนจึงจะดำเนินการต่อไป

2.5.7 การต่อเหล็กเส้นเสริมแรงคอนกรีตโดยข้อต่อเชิงกล

2.5.7.1 การต่อเหล็กเสา หรือ เหล็กเสริมคอนกรีตโครงสร้าง ผู้รับจ้างสามารถใช้ข้อต่อเหล็กเชิงกล แทนการต่อเหล็กเหล็กเสริมคอนกรีตตามข้อกำหนดข้างต้น

2.5.7.2 ข้อต่อเหล็กที่สามารถใช้ต่อเหล็กเสริมคอนกรีตต้องผลิตจากวัสดุคุณภาพดี สามารถทนต่อการรับแรงดึง แรงกดได้มากกว่าเหล็กเส้นเสริมแรงคอนกรีตทุกชั้นคุณภาพ SD 30, 40, 50

2.5.7.3 เมื่อนำข้อต่อเหล็กเสริมแรงคอนกรีต ทั้งในส่วนที่เป็นเกลียวนอก และเกลียวในขันเกลียวต่อกันเรียบร้อยต้องสามารถตรวจสอบการต่อได้สะดวกโดยสายตา และเมื่อนำไปทดสอบแรงดึง ต้องรับแรงได้เท่ากับหรือมากกว่าเหล็กเส้นเสริมแรงคอนกรีตนั้น และรอยขาดที่เกิดจากผลการทดสอบรับแรงดึงต้องขาดที่เหล็กเสริมแรงคอนกรีตนอกบริเวณจุดต่อและบริเวณที่ทำเกลียวเท่านั้น

2.5.7.4 การขอใช้ข้อต่อเชิงกล ต้องแนบผลการทดสอบการรับแรงดึง จากตัวอย่างเหล็กเส้นเสริมคอนกรีตที่ใช้งานจริงของแต่ละโครงการ โดยต้องทดสอบการรับแรงดึงของทุกขนาดเหล็กที่ขอใช้มาประกอบการพิจารณาอย่างน้อยขนาดละ 1 ตัวอย่าง

2.5.7.5 การเตรียมตัวอย่างเพื่อทดสอบให้กระทำต่อหน้าตัวแทนของผู้ว่าจ้างโดยการทำตัวอย่างต้องใช้กระบวนการที่เหมือนกับการผลิตปกติ และนำไปทดสอบที่สถาบันกลางพร้อมตัวแทนของผู้ว่าจ้าง และเมื่อมีการผลิตเพื่อนำไปใช้งานจริง ให้สุ่มตัวอย่างที่เห็นว่ามีความเสี่ยงต่อการเสียหายมากที่สุดจากชิ้นงานจริงที่จะนำไปใช้ในโครงการ และหลังจากนั้นให้สุ่มทดสอบจากชิ้นงานจริง 1 ตัวอย่าง จากทุกๆ 3,000 ชิ้น

2.5.8 การป้องกันดินพังขณะทำการก่อสร้าง ในกรณีที่ดินบริเวณก่อสร้างเป็นดินอ่อน เช่น พื้นที่กรุงเทพมหานคร และปริมณฑล เป็นต้น การขุดดินเพื่อทำการก่อสร้างฐานราก หรือโครงสร้างอื่นๆ ที่อยู่ต่ำกว่าระดับดินเกิน 3.00 เมตรจะต้องมีระบบป้องกันดินพัง (SHEET PILE) โดยมีแนวทางดังนี้

2.5.8.1 ขนาด SHEET PILE ที่ใช้ไม่ควรน้อยกว่า TYPE 3

2.5.8.2 ขุดดินลึกประมาณ 2.50 เมตรใช้ SHEET PILE ความยาว 6.00 เมตร

2.5.8.3 ขุดดินลึกประมาณ 3.00–6.00 เมตรใช้ SHEET PILE ความยาว 8.00–12.00 เมตร

2.5.8.4 ขุดดินลึกประมาณ 6.00–8.00 เมตรใช้ SHEET PILE ความยาว14.00–16.00 เมตร

2.5.8.5 ความลึกของงานใต้ดินที่มีความลึกเกิน 3.00 เมตร ควรติดตั้ง BRACING ดังนี้

- ความลึกของงานใต้ดิน 3.00 – 4.00 เมตร ควรมี BRACING 1 ชั้น
- ความลึกของงานใต้ดิน 4.00 – 6.00 เมตร ควรมี BRACING 2 ชั้น
- ความลึกของงานใต้ดิน 6.00 – 8.00 เมตร ควรมี BRACING 3 ชั้น

ผู้รับจ้างจะต้องนำเสนอขั้นตอนการปฏิบัติงาน (METHOD STATEMENT) ตั้งแต่ขั้นตอนการติดตั้งจนถึงขั้นตอนการรื้อถอน พร้อมรายการคำนวณโดยวิศวกรโยธา ระดับไม่ต่ำกว่าสามัญวิศวกรให้กองแบบแผน กรมสนับสนุนบริการสุขภาพเพื่อพิจารณาก่อนดำเนินการ

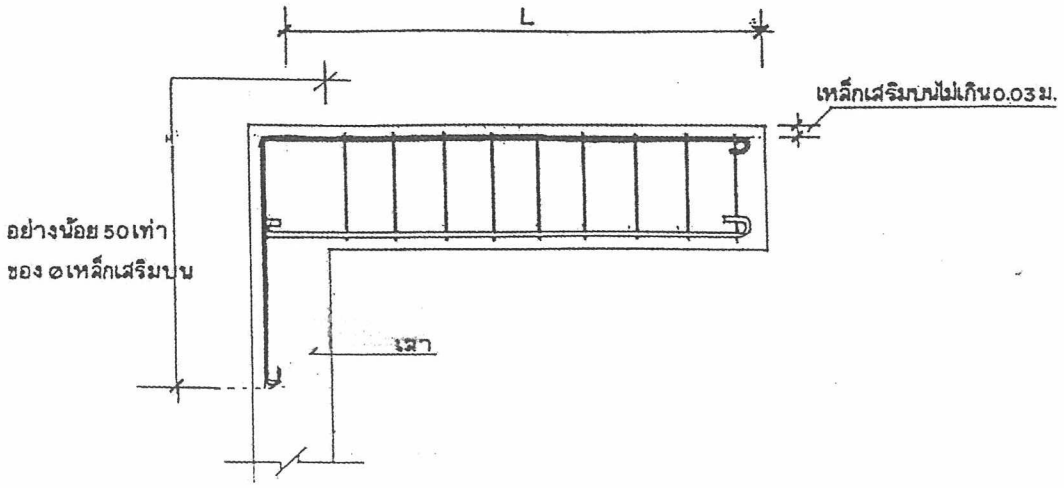

ขยายข้อ 2.5.6.1.7 ในกรณีแบบไม่กำหนด (กรณีคานยื่นไม่ต่อเนื่อง)

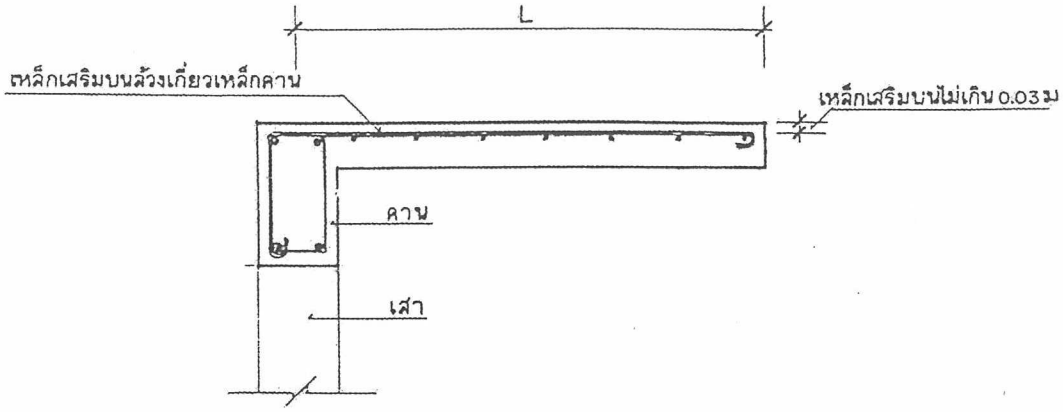

ขยายข้อ 2.5.6.1.7 ในกรณีแบบไม่กำหนด (กรณี SLAB ยื่น)

2.6 งานพื้นคอนกรีตสำเร็จรูป

2.6.1 พื้นคอนกรีตสำเร็จรูปที่นำมาใช้ จะต้องเป็นพื้นคอนกรีตสำเร็จรูปที่ได้มาตรฐานผลิตภัณฑ์อุตสาหกรรม ม.อ.ก. 576 - 2546 หรือ ม.อ.ก. 828 - 2546 โดยจะเป็นแบบชิ้นส่วนเดี่ยว หรือชิ้นส่วนประกอบต่างๆ ก็ได้รูปหน้าตัดตามระบุในแบบรูปเป็นของใหม่ไม่มีรอยแตกร้าว บิ่นหรือแตกหักใดๆ ทั้งสิ้น โดยมาตรฐาน ม.อ.ก. ทั้ง 2 แบบให้ใช้แทนกันได้

2.6.2 การปูพื้นคอนกรีตสำเร็จรูป ให้ปูในทิศทางที่กำหนดให้ในรูปแบบเท่านั้น ในกรณีที่มิได้ระบุไว้จะต้องสอบถามก่อน โดยวิศวกรเป็นผู้กำหนดให้เท่านั้น พื้นคอนกรีตสำเร็จรูปเมื่อทำเสร็จแล้วจะต้องรับน้ำหนักบรรทุกปลอดภัยได้ตามระบุในแบบรูป และในกรณีที่แบบรูปมิได้กำหนดไว้ให้ถือปฏิบัติตามพระราชบัญญัติควบคุมอาคาร ฉบับปัจจุบัน

2.6.3 กรณีที่เลือกใช้พื้นคอนกรีตสำเร็จรูปที่ได้มาตรฐาน ม.อ.ก. 576 - 2546 ผู้รับจ้างต้องให้ผู้ผลิตรับรอง ผลิตภัณฑ์ที่นำมาใช้เป็นหนังสือ ระบุรูปแบบหน้าตัด ขนาด ความยาว จำนวน-ขนาดเหล็กเสริมและการรับน้ำหนักบรรทุก ตรงกับที่ผู้ผลิตได้รับใบอนุญาตผลิตภัณฑ์มาตรฐานอุตสาหกรรม พร้อมจำนวนแผ่นพื้นที่นำมาใช้กับหน่วยงานก่อสร้างให้คณะกรรมการตรวจการจ้างพิจารณาก่อนติดตั้ง

2.6.4 กรณีเลือกใช้พื้นคอนกรีตสำเร็จรูปที่ได้มาตรฐาน ม.อ.ก. 828 - 2546 ผู้รับจ้างต้องให้ผู้ผลิตรับรองผลิตภัณฑ์ที่นำมาใช้เป็นหนังสือ ระบุรูปแบบหน้าตัด ขนาด ความยาว จำนวน-ขนาดเหล็กเสริมตรงกับที่ผู้ผลิตได้รับใบอนุญาตผลิตภัณฑ์มาตรฐานอุตสาหกรรม โดยมีรายการคำนวณทางวิศวกรรมแสดงความสามารถรับน้ำหนักบรรทุกปลอดภัยได้ตามข้อกำหนดในแบบรูป และวิศวกรผู้คำนวณของผู้ผลิตต้องเป็นระดับสามัญวิศวกร พร้อมกับระบุจำนวนแผ่นพื้นที่จะนำมาใช้กับหน่วยงานก่อสร้างให้คณะกรรมการตรวจการจ้างพิจารณาร่วมกับวิศวกรของหน่วยงานราชการในจังหวัด หรือวิศวกรของกองแบบแผนก่อนทำการติดตั้ง

2.6.5 ก่อนทำการติดตั้งพื้นคอนกรีตสำเร็จรูป จะต้องจัดแต่งระดับส่วนรองรับให้ได้ระดับเท่ากันโดยตลอดกรณีส่วนรองรับแตกต่างกันไม่เกิน 3 เซนติเมตร ให้ปรับปรุงแต่งด้วยปูนทรายและหากเกินกว่า 3 เซนติเมตร ให้ปรับแต่งด้วยคอนกรีตผสมหินเกล็ดแทนห้ามนำวัสดุอื่นๆ เช่น อิฐ อิฐมอญ เศษไม้มาหนุนเพื่อปรับระดับ โดยเด็ดขาด ช่วงพาดของพื้นคอนกรีตสำเร็จรูปหากยาวเกินกว่า 2.80 เมตรจะต้องมีแนวคาน ค้ำยัน รองรับการแอ่นตัวตอนกลางพื้นคอนกรีตสำเร็จรูป เพื่อปรับระดับให้ท้องแผ่นพื้นเท่ากันก่อนและจะถอดออกได้เมื่อเทคอนกรีตทับหน้าเสร็จเรียบร้อยแล้วไม่น้อยกว่า 3 วัน

เหล็กเสริมส่วนทับหน้าของพื้นคอนกรีตสำเร็จรูปให้ทำตามที่กำหนดในแบบรูป ในกรณีที่ระบุในแบบรูปให้ใช้เหล็กเสริมขนาด ϕ 6 ม.ม. @ 0.20 ม. # หรือลวดเหล็กสำเร็จรูปขนาด ϕ 4 ม.ม. @ 0.15 ม. # และกรณีช่วงพาดของแผ่นพื้นยาวเกินกว่า 3.30 เมตรให้มีเหล็กเสริมพิเศษขนาด ϕ 9 ม.ม. ยาว 0.50 ม.@ 0.40 ม. วางบนแนวหัวพื้นที่ช่วงพาดที่รองรับเสมอ

คอนกรีตส่วนเททับหน้าพื้นคอนกรีตสำเร็จรูปให้ใช้ตามที่ระบุ ในกรณีที่ไม่ระบุในแบบรูปให้เทคอนกรีตหนาไม่น้อยกว่า 5 เซนติเมตร โดยคอนกรีตให้ใช้ตามรายละเอียดงานคอนกรีตและคอนกรีต เสริมเหล็ก และหินที่ผสมคอนกรีตอนุญาตให้ใช้หินเกล็ดแทนได้ ท้องพื้นคอนกรีตสำเร็จรูปไม่ต้องฉาบปูน แต่ให้แต่งแนวหรือตามระบุในแบบรูป

2.6.6 กรณีที่ผู้รับจ้างจะเปลี่ยนแปลงงานที่เกี่ยวกับพื้นคอนกรีตเสริมเหล็กหรือพื้นคอนกรีตสำเร็จรูปแตกต่างไปจากแบบรูปและรายการที่ได้กำหนดไว้ เพื่อประโยชน์ของทางราชการ เพื่อความมั่นคงแข็งแรงขององค์อาคาร คณะกรรมการตรวจการจ้างจะพิจารณาความเหมาะสมร่วมกับวิศวกรรมกองแบบแผนพร้อมเปรียบเทียบราคา การเพิ่มเงินหรือลดเงินให้เป็นไปตามสัญญา และ/หรือตามระเบียบพัสดุ

2.7 ตัวอย่างรายงานตรวจสอบงานวิศวกรรมโครงสร้าง

แบบ คป. 1

แบบตรวจสอบส่วนประกอบและอุปกรณ์ของปั้นจั่นชนิดอยู่กับที่

(Stationary Cranes)

กองตรวจสอบความปลอดภัย

กรมสวัสดิการและคุ้มครองแรงงาน

.....

ข้าพเจ้า.....อายุ.....ปี ที่อยู่เลขที่.....ซอย.....
ถนน.....เขต.....จังหวัด.....โทรศัพท์.....
สถานที่ทำงาน.....โทรศัพท์.....
ได้รับใบอนุญาตประกอบวิชาชีพวิศวกรรมควบคุม สาขาเครื่องกล ตามพระราชบัญญัติวิชาชีพวิศวกรรม พ.ศ. 2505 ประเภท.....เลขทะเบียน.....ตั้งแต่วันที่.....

.....

ข้าพเจ้าได้ทำการตรวจสอบส่วนประกอบและอุปกรณ์ปั้นจั่นของ.....
.....
โดย.....ผู้จัดการ ที่อยู่เลขที่.....ถนน.....
แขวง.....เขต.....จังหวัด.....เมื่อ.....
ขณะตรวจสอบปั้นจั่นใช้งานอยู่ที่.....

ข้าพเจ้าได้ทำการตรวจสอบปั้นจั่นและอุปกรณ์ ตามรายงานการตรวจสอบที่ระบุไว้ในเอกสารแนบท้ายพร้อมทั้งได้ปรับปรุงแก้ไขส่วนที่ชำรุด หรือบกพร่องจนใช้งานได้ถูกต้องปลอดภัยและขอรับรองว่าปั้นจั่นเครื่องนี้ได้ใช้งานได้อย่างปลอดภัย ตามประกาศกระทรวงมหาดไทย เรื่องความปลอดภัยในการทำงานเกี่ยวกับปั้นจั่น

(ลงชื่อ).....
( )
วิศวกรผู้ตรวจสอบ

(ลงชื่อ).....
( )
เจ้าของ/ผู้จัดการ

สำหรับเจ้าหน้าที่

แบบ คป.1

รายการตรวจสอบส่วนประกอบและอุปกรณ์ปั้นจั่นชนิดอยู่กับที่

1. แบบปั้นจั่น O ปั้นจั่นหอสูง (Tower Crane) POTAIN Model. FO/23 B
   O ปั้นจั่นเหนือศีรษะ (Overhead Crane) (STATIC BASE)
   O ปั้นจั่นขาสูง (Gantry Crane)
   O อื่นๆ (ระบุ)
2. ผู้ผลิต สร้างโดย ประเทศ
   ตามมาตรฐาน
   ออกแบบให้ยกน้ำหนักได้สูงสุดที่ปลายแขนปั้นจั่น ตัน (ยาวสุด)
   ออกแบบให้ยกน้ำหนักได้สูงสุดที่ต้นแขนปั้นจั่น ตัน (สั้นสุด)
3. รายละเอียดคุณลักษณะ (Specification) และคู่มือใช้งาน การประกอบ การทดสอบ การซ่อมบำรุง และการตรวจสอบ
   O มีมาพร้อมกับปั้นจั่น
   O มีโดยวิศวกรกำหนดขึ้น
   O ไม่มี
4. สภาพโครงสร้าง
   4.1 ภาพโครงสร้างปั้นจั่น O เรียบร้อย O แตก ชำรุด บิดเบี้ยว ต้องแก้ไข
   4.2 สภาพรอยเชื่อมต่อ (Joints) O เรียบร้อย O ชำรุดต้องแก้ไข
   4.3 สภาพของน๊อตและหมุดย้ำ O เรียบร้อย O ชำรุดต้องแก้ไข
5. มีการตรวจสอบปั้นจั่น
   5.1 หลังประกอบเสร็จ O มี O ไม่มี
   5.2 หลังซ่อมส่วนสำคัญ O มี O ไม่มี
   5.3 หลังเกิดอุบัติเหตุ O มี O ไม่มี
6. รอก กว้าน และตะขอยก
   6.1 เส้นผ่านศูนย์กลางรอกปลายแขนปั้นจั่น.....
   6.2 เส้นผ่านศูนย์กลางรอกของตะขอยก.....
   6.3 สภาพกว้านและตอขอยก O เรียบร้อย O ชำรุดต้องแก้ไข
7. สภาพของสลัก ลูกปืน เพลง เฟือง โรลเลอร์ (Rollers)
   O เรียบร้อย O ชำรุดต้องแก้ไข
8. สภาพของเบรคและคลัช O เรียบร้อย O ชำรุดต้องแก้ไข
9. สภาพของลวดวิ่ง (Running Ropes)

แบบ คป.1

9.1 ขนาดเส้นผ่านศูนย์กลาง.....ส่วนความปลอดภัย (Safety Factor) เท่ากับ.....อายุการใช้งาน.....ปี

9.2 ในหนึ่งช่วงเกลียวมีลวดขาดตั้งแต่ 3 เส้นขึ้นไปในเกลียวเดียวกัน

O มี O ไม่มี

10. สภาพของลวดโยงยึด (Standing Ropes)

10.1 ขนาดเส้นผ่านศูนย์กลาง.....ส่วนความปลอดภัย..... อายุการใช้งาน.....ปี

10.2 เส้นลวดในหนึ่งช่วงเกลียวขาดตั้งแต่สองเส้นขึ้นไป

O มี O ไม่มี

11. ลวดวิ่ง และหรือ ลวดโยงยึด

11.1 เส้นผ่านศูนย์กลางเล็กลงเกินร้อยละ 5 ของเส้นผ่านศูนย์กลางเดิม

O มี O ไม่มี

11.2 ลวดเส้นนอก ลึกไปหนึ่งในสามของเส้นผ่านศูนย์กลาง

O มี O ไม่มี

11.3 ขมวด ถูกกระแทก แตกเกลียว หรือชำรุดเป็นเหตุให้การรับน้ำหนักเสีย

O มี O ไม่มี

11.4 ถูกความร้อนทำลาย หรือเกิดสนิมมากจนเห็นได้ชัด

O มี O ไม่มี

12. สภาพของน้ำมันไฮดรอลิกและท่อลม

12.1 มีการรั่วของน้ำมันและท่อลมหรือข้อต่อ O มี O ไม่มี

12.2 มีการบิดตัวอย่างผิดปกติของท่อน้ำมัน O มี O ไม่มี

12.3 มีน้ำมันรั่วบริเวณข้อต่อที่ไม่สามารถน๊อตให้หายรั่วได้

O มี O ไม่มี

12.4 มีรอยสึกบริเวณเปลือกนอกของท่อ O มี O ไม่มี

13. สภาพการสึกหรอของกลไกระบบควบคุม O เรียบร้อย O ชำรุดต้องแก้ไข

14. สภาพการหล่อลื่นโดยทั่วไป O เรียบร้อย O ชำรุดต้องแก้ไข

15. มีครอบปิด (Guard) ส่วนที่หมุนได้ที่อาจเป็นอันตราย

O มี O ไม่มี

16. การยึดโยงปั้นจั่นและน้ำหนักถ่วง (Counterweight) ให้มั่นคง

O เรียบร้อย O ชำรุดต้องแก้ไข

17. อุปกรณ์ไฟฟ้า

แบบ คป.1

17.1 สภาพแผงสวิตซ์ไฟฟ้า รีเลย์ และอุปกรณ์อื่น

O เรียบร้อย O ชำรุดต้องแก้ไข

17.2 สภาพมอเตอร์ไฟฟ้า O เรียบร้อย O ชำรุดต้องแก้ไข

18. ความตึงของสายพานตัววี

O ปกติ O ต้องปรับ

19. การทำงานของ (Limit Switches) ของ

19.1 ชุดตะขอ

O ถูกต้องเรียบร้อย O ต้องปรับแต่งใหม่

19.2 ชุดล้อเลื่อน

O ถูกต้องเรียบร้อย O ต้องปรับแต่งใหม่

19.3 มุมแขนปั้นจั่น (เฉพาะ Derricks)

O ถูกต้องเรียบร้อย O ต้องปรับแต่งใหม่

19.4 การเคลื่อนที่บนรางของปั้นจั่น

O ถูกต้องเรียบร้อย O ต้องปรับแต่งใหม่

19.5 ชุดพิกัดน้ำหนักยก

O ถูกต้องเรียบร้อย O ต้องปรับแต่งใหม่

20. ปั้นจั่นชนิดเคลื่อนที่บนราง หรือมีรางล้อเลื่อนอยู่บนแขนมีกันชน หรือกันกระแทกที่ปลายทั้งสองข้างของราง

O มี O ไม่มี

21. มีอุปกรณ์ป้องกันไม่ให้ล้อเลื่อนตกจากรางด้านข้าง

O มี O ไม่มี

22. มีการดัดแปลงแก้ไขส่วนหนึ่งส่วนใดของปั้นจั่น

O มี O ไม่มี

23. ปั้นจั่นที่มีความสูงเกินสามเมตร มีบันไดพร้อมราวจับและโครงโลหะกันตกให้แก่ลูกจ้างที่ทำงาน

O มี O ไม่มี

24. มีการจัดทำพื้นและทางเดินบนปั้นจั่นเป็นชนิดกันลื่น

O มี O ไม่มี

.....วิศวกรผู้ตรวจสอบ

บันทึกการตอกเสาเข็ม

....จังหวัด..... .....เจ้าของแบบ..... .....ผู้ควบคุมการตอก.....	เสาเข็ม.....รูป..... ขนาด.....ความยาว..... พื้นที่หน้าตัด.....ตารางเซนติเมตร ผลิตภัณฑ์ของ..... วันที่หล่อ.....	จำนวนเสาเข็มทั้งสิ้น.....ต้น กำหนดให้ตอกถึงระดับ.....เมตร [ ] เสาส่ง [ ] เหล็ก [ ] ไม้ ยาว..... ( ) เจาะนำ ( ) หมอนรองหัวเข็มหนา.....ซม.	ปั้นจั่นหมายเลข..... ความสูง.....เมตร ลูกตุ้มหนัก.....ต้น ยกสูง.....ซ.ม.

บที่	1	2	3	4	5	6	7	8	9	10	11	12	13	14	หมายเหตุ
ราก															
เริ่ม															
เสร็จ															
ด้วยตัวเอง															
เมื่อวางตุ้ม															

....

( ) ( ) ( )

วกรโยธา บริษัท..... ตำแหน่ง.....

เตอกเสาเข็ม ผู้รับจ้างตามสัญญา ผู้คุมงานแทนผู้ว่าจ้างตามสัญญา

3

หมวดงานสถาปัตยกรรม

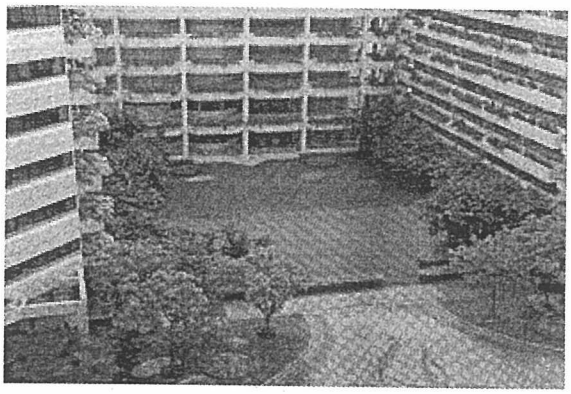

3. หมวดงานสถาปัตยกรรม

3.1 งานผนัง

ขอบเขต

ในงานนี้จะกล่าวถึงขั้นตอนกรรมวิธีการทำผนังและผิวผนัง

3.1.1 ผนังก่ออิฐและผนังคอนกรีตบล็อก

3.1.1.1 ผนังก่ออิฐ

- อิฐมอญทั่วไป
- อิฐกลวงไม่รับน้ำหนัก
- อิฐกลวงรับน้ำหนัก
- อิฐโชว์แนว
- อิฐประดับแคลเซียมซิลิเกต (อิฐขาว)

3.1.1.2 ผนังคอนกรีตบล็อก

- คอนกรีตบล็อกไม่รับน้ำหนัก
- คอนกรีตบล็อกรับน้ำหนัก
- คอนกรีตบล็อกโปร่งระบายลม
- คอนกรีตบล็อกโชว์แนว

3.1.1.3 วิธีการก่ออิฐและคอนกรีตบล็อกโดยทั่วไป

3.1.1.3.1 อิฐและคอนกรีตบล็อกต้องทำให้ชื้นเสียก่อน เพื่อไม่ให้ดูดน้ำจากปูนก่อเร็วเกินไป

3.1.1.3.2 การก่อต้องก่อสลับแนวให้ถูกต้องตามหลักวิชาการ เว้นระยะระหว่างแถวเท่ากัน ต้องไม่น้อยกว่า 1 ซ.ม. และไม่เกิน 1.5 ซ.ม.

3.1.1.3.3 การก่ออิฐและคอนกรีตบล็อก ต้องให้ได้แนวดิ่งและแนวฉาก

3.1.1.3.4 การก่อชนคาน เสา ผนัง หรือแผง ค.ส.ล. ต้องเสียบเหล็กขนาดเส้นผ่านศูนย์กลาง 6 ม.ม. วางระยะ 40 ซ.ม. โดยยื่นออกมาไม่น้อยกว่า 25 ซ.ม. และฝังอยู่ในเสา ค.ส.ล. 10 ซ.ม.

3.1.1.3.5 การก่อผนังชนกันเป็นมุม การต่อชนกับผนังอื่น การเว้นช่องสำหรับติดตั้งประตู หน้าต่าง ต้องมีเสาเอ็นหรือทับหลัง ค.ส.ล. ขนาดเท่ากับผนัง โดยกว้างไม่น้อยกว่า 10 ซ.ม. เสริมเหล็กขนาดเส้นผ่าศูนย์กลาง 6 ม.ม. 2 เส้น เหล็กปลอกขนาดเส้นผ่าศูนย์กลาง 6 ม.ม. ทุกระยะ 20 ม. เหล็กเสาเอ็นต้องยึดต่อกับเหล็กยื่นออกมาจากพื้น เสา ผนัง หรือคาน ค.ส.ล. ที่ยื่นเหล็กไว้ก่อนแล้ว

3.1.1.3.6 ในกรณีที่กำแพงหรือผนังยาวหรือสูงกว่า 3.00 เมตร ต้องมีเสาเอ็นหรือทับหลัง ค.ส.ล. ตลอดความสูงและความยาวของกำแพง ระยะเสาเอ็นหรือทับหลังต้องไม่เกินกว่า 3.00 x 3.00 ม.

3.1.1.3.7 การก่ออิฐชนท้องคาน ค.ส.ล. จะต้องก่ออิฐเว้นไว้ไม่น้อยกว่า 0.15 ม. ตลอดแนว ทิ้งไว้อย่างน้อย 24 ชั่วโมง จึงทำการเสริมชนท้องคานโดยการก่ออิฐตามเฉียงได้

3.1.1.3.8 การก่ออิฐชนโครงสร้างอาคาร ซึ่งอาจมีการแอ่นตัว เช่น พื้น Post-tension พื้นสำเร็จรูปหรือโครงสร้างเหล็ก จะต้องเว้นด้านบนไว้ประมาณ 22 ม.ม. แล้วเสริมด้วยโฟมหนา 1 นิ้ว กว้างเท่ากับแผ่นอิฐสอดไว้ด้านบนตลอดแนวผนังยาซิลิโคลน

3.1.1.4 วิธีการก่อโชว์แนว

3.1.1.4.1 อิฐและคอนกรีตบล็อก ต้องทำให้ชื้นเสียก่อน เพื่อไม่ให้ดูดน้ำจากปูนก่อเร็วเกินไป

3.1.1.4.2 การก่อต้องใช้ฝีมือประณีต ก่อตามแนวเชือกหรือดายที่ขึงตึงทีละแถวทั้งแนวตั้งและแนวนอน

3.1.1.4.3 การก่อแนวตรงหรือแนวสลับแนวตามแบบกำหนด

3.1.1.4.4 เว้นระยะห่างระหว่างแถวปูนก่อ รอบก้อนอิฐ กว้างประมาณ 1-1.5 ซ.ม. ลึก 1 ซ.ม. ให้เท่ากันแต่งร่องให้ประณีตสวยงาม

3.1.1.4.5 เมื่อก่อแล้วต้องรีบทำความสะอาดผิวทันที อย่าปล่อยให้น้ำปูนที่เปื้อนผิวแห้ง

3.1.1.4.6 การตัด ต้องตัดให้เรียบร้อย

3.1.1.4.7 ผนังที่ก่อเสร็จใหม่ ห้ามกระทบกระเทือน อย่างน้อย 24 ชั่วโมง

3.1.1.5 ปูนก่อ

ส่วนผสม - ใช้ปูนซีเมนต์ 1 ส่วน ต่อทราย 3 ส่วน และน้ำในปริมาณเพื่อทำงานได้ ห้ามผสมเกิน 1 ชั่วโมง

- หรือใช้ปูนก่อสำเร็จรูปแทนได้ โดยปฏิบัติตามคำแนะนำของผู้ผลิต

3.1.1.6 การตกแต่งผิว

3.1.1.6.1 การฉาบปูนเรียบ

- ผนังอิฐหรือคอนกรีตบล็อกที่ก่อไว้แล้ว ต้องรดน้ำให้ทั่วก่อนฉาบ
- คอนกรีตที่จะฉาบปูนต้องสกัดผิวให้ขรุขระก่อน แล้วล้างผิวให้สะอาด ทาด้วยน้ำปูนก่อน 1 ครั้ง หรือสลัดปูนทรายที่มีส่วนผสมของปูนซีเมนต์ในอัตราส่วน 1 : 1

3.1.1.6.2 ส่วนผสมปูนฉาบ

- ผนังภายนอก ปูนซีเมนต์ 1 ส่วน ปูนขาว 1 ส่วน หรือน้ำยาผสมปูนฉาบ ทรายหยาบหรือทรายละเอียด 5 ส่วน
- ผนังภายใน ปูนซีเมนต์ 1 ส่วน ปูนขาว 1 ส่วน หรือน้ำยาผสมปูนฉาบ ทรายหยาบหรือทรายละเอียด 6 ส่วน
- หรือใช้ปูนฉาบสำเร็จแทนได้ โดยปฏิบัติตามคำแนะนำของผู้ผลิต

3.1.1.6.3 วิธีการฉาบปูน

- การเตรียมวัสดุ ให้ผสมปูนขาว ทรายและน้ำ หมักไว้ไม่น้อยกว่า 3 วัน ก่อนนำมาใช้งาน ปริมาณน้ำที่ผสมต้องไม่มากจนเกินไป

- การเตรียมสถานที่ ก่อนลงมือฉาบปูนต้องพ่นน้ำให้ความชื้นแก่ผิวหน้าที่จะฉาบทุกครั้ง เพื่อลดอัตราการดูดซึมน้ำของปูนฉาบ การทดสอบอัตราการดูดซึมนี้ ให้ทดสอบโดยขีดวงกลมเส้นผ่าศูนย์กลางประมาณ 1 นิ้วบนส่วนที่จะฉาบปูน แล้วหยดน้ำ 24 หยด ในวงกลมนั้น จับเวลาตั้งแต่เริ่มหยด ถ้าน้ำถูกดูดซึมหมดภายใน 2 1/2 นาที แสดงว่าความชื้นยังไม่เพียงพอ ต้องเพิ่มความชื้นอีก ในกรณีที่จะต้องฉาบปูนบนกรอบไม้หรือโลหะบางส่วน ให้ใช้ลวดตาข่ายขึงบนผิวหน้า ยึดตรึงให้แน่นเสียก่อนจึงฉาบปูนทับ การฉาบปูนทุกครั้งต้องจัดทำแนวและระดับมาตรฐานก่อนทุกครั้ง

- การฉาบปูนผิวคอนกรีตส่วนที่เป็นท้องพื้นและท้องคาน จะต้องกะเทาะ ผิวหน้าคอนกรีตก่อนที่จะฉาบทุกครั้ง

- การฉาบปูน

- การฉาบปูนทั้งหมด เมื่อฉาบครั้งสุดท้ายเสร็จเรียบร้อยแล้วผิวต้องเรียบไม่เป็นลูกคลื่น ได้ดิ่งได้ระดับทั้งแนวนอนและแนวตั้ง มุมทุกมุมต้องได้ฉาก (เว้นแต่ที่ระบุไว้เป็นพิเศษในแบบรูปและรายการละเอียด) ถ้าแบบรูปและรายการละเอียดมิได้ระบุลุกษณะการฉาบปูนเป็นอย่างอื่นให้ถือว่าเป็นฉาบเรียบทั้งหมด

- การบ่มผิว เมื่อฉาบปูนเสร็จใหม่ ๆ จะต้องบ่มผิวให้มีความชื้นอยู่ตลอดเวลา พยายามหาทางป้องกัน และหลีกเลี่ยงมิให้ถูกแสงแดดโดยตรง หรือมีลมพัดจัด การบ่มผิวนี้ให้ผู้รับจ้างถือเป็นสิ่งสำคัญที่จะต้องให้การดูแลเป็นพิเศษด้วย

- การซ่อมผิวปูนฉาบ ผิวปูนที่แตกร้าว และผิวปูนที่ไม่จับกับผนังภายหลัง การฉาบปูนแล้ว ให้ทำการซ่อมโดยสกัดปูนฉาบเดิมออก กว้างไม่น้อยกว่า 0.10 เมตร ทำผิวเดิมให้ขรุขระ ล้างสะอาด แล้วฉาบปูนใหม่ ผิวปูนที่ฉาบใหม่จะต้องเรียบเป็นเนื้อเดียวกันกับผิวเดิม

- บัวน้ำหยด การฉาบปูนใต้กันสาด หรือชายคาที่เป็น ค.ส.ล. ทั้งหมด ให้เซาะร่องบัวน้ำหยด กว้างประมาณ 10 มิลลิเมตร ลึกประมาณ 5 มิลลิเมตร ห่างจากขอบด้านนอกโดยรอบ 50 มิลลิเมตร ยกเว้นจะระบุเป็นอย่างอื่นในแบบ

หมายเหตุ การฉาบปูน ควรหลีกเลี่ยงการฉาบปูนด้านที่มีแสงแดดแผดกล้า ซึ่งจะเผาให้น้ำปูนระเหยแห้งเร็วกว่าปกติ เช่น เช้าควรฉาบด้านทิศตะวันตก บ่ายควรฉาบด้านทิศตะวันออก เป็นต้น

3.1.1.6.4 การฉาบทรายล้าง กรวดล้าง หรือหินล้าง

- ต้องเป็นทราย หรือกรวดที่สะอาดขนาดตามกำหนด
- ปูนซีเมนต์ผสม ซิลิก้าซีเมนต์ เช่น ตราเสือ ตรางูเห่า
- ความหนาของผิวประมาณ 1 ซ.ม.

ข้อควรระวังในการทำทรายล้าง กรวดล้าง หรือหินล้าง

- ต้องฉาบผิวให้ไดดิ่ง ฉาก และสะอาดปราศจากสิ่งสกปรกต่างๆ ผนังต้องเรียบเสมอ ไม่มีรอยกะเทาะหรือแตกร้าว จึงทำการฉาบผิวทรายล้าง กรวดล้าง หรือหินล้าง ตามกรรมวิธีต่อไป

- ถ้าผนังกว้างมาก ให้แบ่งทำเป็นส่วนๆ โดยมีไม้แบ่งแนวคั่นไว้ เนื้อผิวฉาบแห้งดีแล้ว จึงเอาแนวคั่นออก

- ผิวหน้าทรายล้าง กรวดล้าง หรือหินล้าง ต้องไม่แตกร้าวหรือโป่งพอง

3.1.2 การบุผิวหนังก่ออิฐ คอนกรีตบล็อก ผนังคอนกรีต

3.1.2.1 กระเบื้อง

- กระเบื้องดินเผาไฟแรงสูง เคลือบผิวและไม่เคลือบผิว
- กระเบื้องดินเผาปรับระดับ
- กระเบื้องเซรามิค
- กระเบื้องโมเสด

3.1.2.1.1 กรรมวิธีในการบุกระเบื้อง

- ต้องฉาบปูนทรายหยาบให้พื้นผิวได้แนวดิ่ง ฉาก ก่อนบุกระเบื้อง (ห้ามใช้วิธีการบุกระเบื้องด้วยการบุแบบซาลาเปา)
- ให้ยึดกระเบื้องด้วยกาวซีเมนต์หรือน้ำปูนเข้มข้น
- กระเบื้องต้องแช่อยู่ในน้ำสะอาดให้อิ่มตัวก่อน
- การบุกระเบื้องต้องได้แนวสวยงามได้ฉาก ทำด้วยฝีมือประณีตตลอดทั้งผืนให้ถูกต้องตามหลักวิชาการ
- เมื่อบุกระเบื้องแล้ว ต้องทำความสะอาดผิวกระเบื้องทันที อย่าปล่อยทิ้งไว้จนแห้ง
- เว้นแนวรอยต่อระหว่างแผ่นให้เท่ากัน ประมาณ 1-3 ม.ม. ยาแนวรอยต่อผสมสีให้กลมกลืนกับสีกระเบื้อง หรือตามที่กำหนดในแบบรูปและรายการละเอียด
- กระเบื้องดินเผาไม่เคลือบ ถ้าแบบรูปและรายการละเอียดไม่กำหนดการเคลือบผิว ให้เคลือบสารกันตะไคร่น้ำและเชื้อรา

3.1.2.2 การบุหินอ่อน หินแกรนิต หินทราย

3.1.2.2.1 คุณสมบัติทั่วไป

หินอ่อน หินแกรนิต หินทราย ต้องเป็นหินที่มาจากแหล่งกำเนิดเดียวกัน มีพื้น และลายเป็นชนิดเดียวกัน ยกเว้นแบบรูปและรายการละเอียดกำหนดไว้เป็นต่างชนิดกัน

3.1.2.2.2 กรรมวิธีในการติดตั้ง

- การติดตั้งโดยใช้กาวซีเมนต์ประเภทที่ใช้ติดตั้งเพื่อการนี้โดยเฉพาะหรือปูนทราย ใช้สำหรับการติดตั้งบนผนังที่มีการติดตั้งระดับความสูงไม่เกิน 2.50 เมตร และความกว้างของผนังไม่เกิน 3 เมตร
- การติดตั้งระบบ Dry Process เป็นการติดตั้งที่มีส่วนประกอบในการยึดแผ่นหิน เช่น ตะขอยึดซึ่งมีคุณสมบัติไม่เป็นสนิม ตามกรรมวิธีติดตั้งตามหลักวิชาช่างใช้กับผนังภายนอก และผนังภายในที่มีระดับความสูงเกิน 2.50 ม. และความกว้างของผนังเกิน 3 ม. ผู้รับจ้างต้อง

ทำแบบรูปขยายรายละเอียดขณะก่อสร้าง (Shop Drawing) แสดงขนาดวิธีและอุปกรณ์ติดตั้งมาเพื่อขออนุมัติก่อนการติดตั้ง

- การติดตั้งรอยต่อต้องชนสนิท และยาแนวกันน้ำซึมเข้าตามแนวรอยต่อให้เรียบร้อย

3.1.3 ผนังคอนกรีตมวลเบา

การติดตั้งคอนกรีตมวลเบา ปูนที่ใช้ก่อและฉาบ ต้องเป็นปูนสำหรับก่อและฉาบ สำหรับคอนกรีตมวลเบาโดยเฉพาะ ห้ามใช้ปูนทรายโดยทั่วไปก่อและฉาบ

3.1.4 ผนังสำเร็จรูป

3.1.4.1 ผนังคอนกรีตเสริมเหล็กสำเร็จรูป (Precast)

- ชิ้นส่วนงานหล่อผนังคอนกรีตสำเร็จรูปต้องมีความประณีต เรียบร้อย ถูกต้องตามรูปแบบ สถาปัตยกรรมทั้งรูปร่างและวัสดุ

- สำหรับผนังคอนกรีตสำเร็จรูปที่ใช้เป็นผนังกั้นระหว่างภายนอก และภายในอาคารรอยต่อระหว่างแผ่น ต้องยาด้วยวัสดุสำหรับยาแนวโดยเฉพาะ เพื่อป้องกันน้ำซึมเข้ารอยต่อระหว่างแผ่น

- ผนังคอนกรีตสำเร็จรูปต้องติดตั้งโดยช่างผู้ชำนาญโดยเฉพาะ และต้องติดตั้งให้ได้แนวระดับที่เรียบร้อยสวยงามถูกต้องตามรูปแบบ ทั้งแนวนอนและแนวดิ่ง

- รอยต่อเชื่อมของการติดตั้ง ต้องฉาบปิดทับให้เรียบร้อย ไม่ให้เห็นรอยเชื่อมของการติดตั้ง โดยผู้รับจ้างต้องเขียนแบบ SHOP DRAWING แสดงแบบติดตั้งให้คณะกรรมการตรวจการจ้างพิจารณาก่อนดำเนินการ

3.1.4.2 ผนังกั้นห้องภายในสำเร็จรูป

ให้ติดตั้งตามกรรมวิธีของผู้ผลิต หรือตามที่ระบุไว้ในแบบรูป และรายการละเอียด

3.1.5 ผนังเบากั้นห้องภายในชนิดใช้โครงเคร่า

- ผนังยิปซัมบอร์ด
- ผนังอคูสติกบอร์ด
- ผนังไม้อัด
- ฯลฯ

ให้ติดตั้งตามกรรมวิธีของผู้ผลิต หรือตามที่ระบุไว้ในแบบรูป และรายการละเอียด

3.1.6 ผนังที่ใช้วัสดุพิเศษที่นอกเหนือจากที่กล่าวเบื้องต้น เช่น Curtain Wall, อลูมิเนียมคอมโพสิต ฯ ให้ผู้รับจ้างเสนอตัวอย่าง รายละเอียดการติดตั้งพร้อมเขียนแบบ SHOP DRAWING ให้คณะกรรมการตรวจการจ้างพิจารณาก่อนดำเนินการติดตั้ง

3.2 งานผิวพื้น

ขอบเขต

ในงานนี้จะกล่าวถึงขั้นตอน รายละเอียด การดำเนินงานจัดทำผิวพื้นชนิดต่างๆ

3.2.1 งานหินขัด, หินล้าง, กรวดล้าง, ทรายล้าง

3.2.1.1 ข้อปฏิบัติทั่วไป

3.2.1.1.1 ผู้รับจ้างต้องใช้ช่างฝีมือที่มีความสามารถและความชำนาญโดยเฉพาะมาดำเนินการ

3.2.1.1.2 ผู้รับจ้างต้องจัดเตรียมงานล่วงหน้าให้มีระยะเวลาจัดทำที่เหมาะสม ระหว่างการจัดทำต้องป้องกันและระมัดระวังมิให้เปื้อนผนังหรือส่วนอื่นๆ ของอาคาร รวมทั้งการป้องกันมิให้รางระบายน้ำต่างๆ อุดตัน

3.2.1.1.3 ผู้รับจ้างต้องจัดทำแผ่นตัวอย่างหินขัด หินล้าง ตามรายละเอียดที่สถาปนิก ผู้ออกแบบกำหนดมาให้คณะกรรมการตรวจการจ้างพิจารณา เมื่อเห็นชอบแล้วจึงจะดำเนินการจัดทำในสถานที่ก่อสร้างต่อไปได้ ขนาดของตัวอย่าง ต้องมีขนาดเส้นผ่าศูนย์กลางไม่น้อยกว่า 15 เซนติเมตร หรือไม่น้อยกว่า 15x15 เซนติเมตร และระบุรายละเอียดของส่วนผสมไว้

3.2.1.1.4 กรณีที่หินขัด หินล้าง ที่ทำเสร็จแล้วมีรอยด่าง แตกร้าวหรือเม็ดหินกระจายตัวไม่สม่ำเสมอกัน ผู้รับจ้างต้องแก้ไขโดยสกัดออกแล้วทำใหม่ทั้งช่อง ค่าใช้จ่ายและเวลาที่เพิ่มขึ้นเป็นความรับผิดชอบของผู้รับจ้าง

3.2.1.2 วัสดุ

3.2.1.2.1 หิน ให้ใช้ชนิด ขนาด และส่วนผสมตามที่กำหนดให้เฉพาะแห่งตามแบบรูปแบบรายการละเอียดที่ใช้ต้องสะอาดปราศจากเศษดิน ฝุ่น หรือวัสดุชนิดอื่นเจือปน ในกรณีที่พื้นหินขัดแบบรูป และรายการละเอียดไม่ได้กำหนดไว้ ให้ใช้หินเกล็ดเบอร์ 3

3.2.1.2.2 สีผสม ใช้สีฝุ่นสำหรับผสมกับปูนซีเมนต์โดยเฉพาะ ส่วนความอ่อนแก่ของสีเป็นไปตามที่สถาปนิกผู้ออกแบบกำหนด

3.2.1.2.3 น้ำที่ผสมต้องใสสะอาดปราศจากน้ำมัน กรด ด่าง และสิ่งสกปรกเจือปน

3.2.1.2.4 เส้นแบ่งหินขัด ให้ใช้ชนิด ขนาดตามแบบรูปละรายการละเอียดกรณีที่มิได้ระบุไว้ ให้ใช้เส้นทองเหลืองขนาด 4 ม.ม. แบ่งหินขัดไม่เกิน 4 ตารางเมตร ผู้รับจ้างต้องนำเสนอแบบรูปรายละเอียดขณะก่อสร้าง (Shop Drawing) ให้คณะกรรมการตรวจการจ้างพิจารณาก่อนดำเนินการ

3.2.1.2.5 เส้นแบ่งหินล้าง ให้ใช้ชนิด ขนาด และผังตามที่กำหนดให้เฉพาะแห่ง กรณีที่ไม่ได้ระบุไว้ ให้เว้นร่องกว้าง และลึกเท่ากับ 10 x 10 มิลลิเมตร โดยใช้ไม้ระแนงเป็นเส้นแบ่ง ผู้รับจ้างต้องนำเสนอแบบรูปรายละเอียดขณะก่อสร้าง (Shop Drawing) ให้คณะกรรมการตรวจการจ้างพิจารณาก่อนดำเนินการ

3.2.1.3 หินขัดกับที่

3.2.1.3.1 การติดตั้งเส้นแบ่งแนวหินขัด ให้ติดตั้งตามแบบรูปและรายการละเอียด การต่อเส้นแบ่งให้ต่อชนกัน ณ ที่จุดตัดระหว่างเส้นขวางกับเส้นนอน ต้องต่อชนกันอย่างประณีต เว้นแต่แบบระบุเป็นอย่างอื่น เช่น การเชื่อมต่อต้องเชื่อมให้เรียบร้อย ระดับของเส้นแบ่งหินขัดต้องเท่ากับระดับของผิวหินขัด

3.2.1.3.2 การเตรียมผิวพื้นผู้รับจ้างต้องเทปูนทรายรองพื้นบนผิวพื้นที่จะทำหินขัด โดยใช้ส่วนผสมปูน 1 ส่วน ต่อทราย 3 ส่วน ขณะที่ปูนทรายรองพื้นเริ่มแข็งตัว ให้ขีดบนผิวหน้าให้เป็นร่องทั้งตามแนวขวางและแนวนอน

3.2.1.3.3 หินเกล็ดกับปูนซีเมนต์ขาวและน้ำจะต้องเหมาะสมกัน เมื่อขัดผิวแล้วหินเกล็ดจะต้องอยู่ชิดกันมากที่สุดและสม่ำเสมอกันทั่วทั้งพื้นในกรณีที่กำหนดให้ใช้เม็ดหินหลายขนาดชนิดผสมกัน ผู้รับจ้างต้องผสมหินเกล็ด แต่ละขนาดและชนิดให้คลุกเคล้าและกระจายอย่างสม่ำเสมอ

ภาชนะที่ใช้ผสมต้องไม่มีรูรั่ว สะอาดปราศจากสิ่งสกปรก และสนิมเจือปน

การผสมให้ตวงส่วนผสมให้คงที่และกะปริมาณให้เพียงพอสำหรับเทเต็มช่องแบ่งและใช้ให้หมดภายใน 30 นาที ห้ามเทหยุดกลางช่องแบ่งโดยเด็ดขาด เพราะอาจทำให้เกิดรอยต่อจนทำให้ด่างได้ง่าย ห้ามนำหินฝุ่นหรือวัสดุอื่นนอกจากกำหนดให้มาเจือปนโดยเด็ดขาด

หินขัดที่เทเสร็จใหม่ๆ ต้องปล่อยให้แข็งตัวอย่างสม่ำเสมอ เพื่อป้องกันการแตกร้าวเมื่อขัดผิวหน้าครั้งแรกจนเห็นเม็ดหินเต็มขนาดและได้ระดับแล้ว ให้ใช้ปูนซีเมนต์ขาวผสมสีเหมือนกับเนื้อหินขัดปาดอุดรู แต่งผิวหน้าอีกครั้ง ปล่อยทิ้งไว้ให้ปูนซีเมนต์แข็งตัวไม่น้อยกว่า 3 วัน แล้วจึงขัดตกแต่งผิวหน้าและลงขี้ผึ้งขัดมัน ห้ามใช้น้ำมันพืชโดยเด็ดขาด หินขัดที่ทำเรียบร้อยแล้วต้องเรียบเป็นมันๆ ได้ระดับ เม็ดหินกระจายอย่างสม่ำเสมอ สีไม่ด่าง ไม่มีวัสดุอื่นนอกจากที่กำหนดไว้เจือปน ผิวหน้าไม่แตกลายงา กะเทาะ หรือแตกร้าว

3.2.1.4 หินขัดสำเร็จรูป

3.2.1.4.1 การเตรียมผิวพื้น ให้ปฏิบัติทำนองเดียวกับการเตรียมผิวเพื่อทำพื้นหินขัดกับที่ ผู้รับจ้างต้องตั้งและถ่ายระดับโดยใช้เส้นเอ็น, สายยาง พร้อมจัดแนวแผ่นหินขัดและหาแนวจุดเริ่มต้นการปู ก่อนทำการติดตั้งให้ผู้รับจ้างเสนอ แบบรูปขยายรายละเอียดขณะก่อสร้าง (Shop Drawing) รูปแบบการปู ต่อคณะกรรมการตรวจการจ้าง

3.2.1.4.2 ให้เทปูนทรายเต็มพื้นที่ส่วนที่จะปูแผ่นหินขัด การปูแผ่นหินขัดให้ปูบนผิวขณะที่ปูนทรายยังไม่แห้ง (แบบเปียก)

3.2.1.4.3 เมื่อปูเสร็จให้ทิ้งไว้ 1 วันก่อนทำความสะอาด แล้วจึงใช้ซีเมนต์ขาวปาดหน้าให้ทั่วและทิ้งไว้ 2 วัน จึงเริ่มขัดหยาบ ส่วนใดทีไม่เรียบร้อยให้ใช้ซีเมนต์ขาวปาดหน้าทิ้งไว้อีก 1 วัน จึงจะเริ่มขัดรายละเอียดจนถึงขั้นตอนสุดท้าย ทิ้งให้แห้งประมาณ 3 วัน ก่อนลงขี้ผึ้งขัดมัน (ห้ามใช้น้ำมันพืช) และขัดเงาด้วยเครื่องแปรงปั่น

3.2.1.5.1 ให้ปฏิบัติทำนองเดียวกับการทำหินขัด ในกรณีที่พื้นที่ใหญ่ๆ หากแบบรูปและรายการละเอียดมิได้ระบุไว้ ต้องติดตั้งไม้แนวแบ่งพื้นที่ เพื่อให้การทำงานสะดวกยิ่งขึ้น โดยใช้ไม้แนวหน้าตัดรูปสี่เหลี่ยมคางหมู ขนาดกว้างประมาณ บน 1.5 ซม. ล่าง 1 ซม. และหนา 1 ซม. เพราะจะง่ายเวลางัดไม้แนวออกและป้องกันการแตกร้าวของพื้นและเพื่อจัดแบ่งพื้นที่ทำงานให้เหมาะกับเวลาและกำลังคน ผู้รับจ้างต้องทำงานให้แล้วเสร็จใน 4 ชั่วโมง ในแต่ละผืน นับจากเริ่มผสมวัสดุจนกระทั่งล้างผิวเสร็จ เพื่อไม่ให้น้ำปูนที่ผิวหน้าแข็งตัวจะล้างผิวได้ยาก (ปูนซีเมนต์เริ่มก่อตัวเมื่อเลย 4 ชั่วโมง)

3.2.1.5.2 กรณีแบบรูปกำหนดให้ผังเส้นทองเหลือง หรือ P.V.C. ให้ทำแบบรูปรายละเอียดขณะก่อสร้าง (SHOP DRAWING) เสนอ รูปแบบ การวางเส้นทองเหลือง หรือ P.V.C. เสนอต่อคณะกรรมการตรวจการจ้างเห็นชอบก่อนดำเนินการ

3.2.2 งานปูกระเบื้องยางแผ่น

3.2.2.1 การเตรียมผิวพื้น

ต้องทำความสะอาด ผิวพื้นคอนกรีตให้ปราศจากฝุ่นผง คราบน้ำมันและสกัดเศษปูนทรายที่เกาะแข็งอยู่ออกไปให้หมด ล้างทำความสะอาดด้วยน้ำ แล้วทาด้วยน้ำปูนข้นๆ ก่อนน้ำปูนแห้งให้เทปูนทรายรองพื้นอัตราส่วนปูนซีเมนต์ 1 ส่วนต่อทรายหยาบ 3 ส่วน ปรับให้ได้ระดับที่ระบุในแบบรูปและรายการละเอียด โดยลดระดับเผื่อความหนาของกระเบื้องยาง แต่งผิวพื้นปูนทรายให้เรียบ แล้วขัดมันผิวให้เรียบร้อย โดยเฉพาะตามมุมพื้นและขอบต่างๆ ต้องไม่เป็นคลื่นเป็นแอ่งใดๆ ทั้งสิ้น ทิ้งให้พื้นแห้งสนิท ทำความสะอาดให้เรียบร้อยและได้รับการตรวจพิจารณาจากผู้ควบคุมงานแล้ว จึงจะทำการปูกระเบื้องยางได้

3.2.2.2 การดำเนินงาน

3.2.2.2.1 กาวที่ใช้ยึดกระเบื้องยาง ให้ใช้กาวประเภท Polyvinyl Acetate (กาวขาว)

3.2.2.2.2 การปูกระเบื้องยางต้องใช้ช่างที่มีฝีมือประณีต และมีประสบการณ์มาดำเนินการ แนวรอยต่อต่างๆ ต้องตรงกันตลอด พื้นที่ที่ทำการปูกระเบื้องยางเสร็จแล้วต้องบดทับด้วยลูกกลิ้ง ซึ่งมีน้ำหนักประมาณ 50 กิโลกรัม บดทับทันทีหลังจากปูเสร็จใหม่ๆ

3.2.2.2.3 ถ้าจำเป็นต้องทำคามสะอาดทันทีหลังจากปูเสร็จใหม่ๆ ให้ใช้ผ้าชุบน้ำสบู่บิดให้แห้งเช็ด ส่วนรอยกาวเปื้อนให้ใช้ผ้าชุบน้ำมันก๊าดผสมน้ำเช็ดออกอย่างประณีต

3.2.2.2.4 ต้องปล่อยให้มีการระบายอากาศที่ดีและมีการป้องกันการพองตัวหรือหลุดร่อน หากเกิดการพองตัวหรือหลุดร่อน ผู้รับจ้างต้องรื้อทั้งหมดและทำการปูใหม่ให้เรียบร้อย ค่าใช้จ่ายและเวลาที่เพิ่มขึ้นผู้รับจ้างต้องรับผิดชอบ

3.2.2.2.5 การทำความสะอาดและเคลือบผิว หลังจากปูแล้ว 7 วัน ต้องทำความสะอาดเช็ดด้วยผ้าชุบน้ำสบู่ และเคลือบผิวด้วยขี้ผึ้งขัดมันชนิดน้ำ ซึ่งเป็นผลิตภัณฑ์ของผู้ผลิตกระเบื้องยางอย่างน้อย 2 เที่ยว

3.2.3 งานปูกระเบื้องยางชนิดม้วน

3.2.3.1 การเตรียมผิวพื้น, การดำเนินงาน และการทำความสะอาด, เคลือบผิว ให้ปฏิบัติทำนองเดียวกับการปูกระเบื้องยางชนิดแผ่น

3.2.3.2 กรณีแบบรูปและรายการละเอียดไม่ได้กำหนดรายละเอียดการปูต่อชน ผู้รับจ้างต้องปูต่อชนด้วยกรรมวิธีเชื่อมร้อนด้วยเส้นเชื่อม (WELDING ROD) ห้ามปูต่อชนเหมือนกระเบื้องยางแผ่นทั่วไปเด็ดขาด

3.2.4 งานผิวปูนทรายขัดมัน, ขัดหยาบ

3.2.4.1 งานผิวปูนทรายขัดมัน ดำเนินการทำความสะอาดพื้นคอนกรีตเสริมเหล็ก แล้วเทปูนทรายรองพื้นอัตราส่วนปูนซีเมนต์ 1 ส่วนต่อทรายหยาบร่อน 3 ส่วนให้ได้ระดับตามที่ระบุให้แบบรูปและรายการละเอียดแต่งผิวพื้นปูนทรายให้เรียบ โรยผงปูนซีเมนต์ให้ทั่วถึงแล้วขัดผิวมันให้เรียบร้อยโดยเฉพาะตามมุมพื้น และขอบต่างๆ พื้นผิวขัดมันเมื่อทำเสร็จแล้วต้องไม่เป็นคลื่นเป็นแอ่งหรือพองตัวใดๆ ทั้งสิ้น แล้วทำการบ่มเป็นเวลา 7 วัน

3.2.4.2 งานผิวปูนทรายขัดหยาบ เมื่อผู้รับจ้างเทคอนกรีตปรับแต่งผิวหน้าให้เรียบดีแล้วขณะที่คอนกรีตหมาดๆ อยู่ให้ขัดแต่งด้วยเกรียงไม้ให้เรียบร้อยไม่เป็นแอ่ง ไม่เป็นคลื่น แล้วจึงทำการบ่มผิวหน้าคอนกรีตตามที่กำหนด

3.2.5 งานปูกระเบื้องเคลือบ หรือกระเบื้องเซรามิค

3.2.5.1 การเตรียมผิวพื้น

ผิวพื้นคอนกรีตต้องทำความสะอาดให้ปราศจากฝุ่นผล คราบน้ำมันและสกัดเศษปูนทรายที่เกาะแข็งอยู่ออกให้หมดล้างทำความสะอาดด้วยน้ำ แล้วทาด้วยน้ำปูนข้นๆ

3.2.5.2 การดำเนินงาน

ก่อนน้ำปูนแห้งให้เทพื้นปูนทรายอัตราส่วนปูนซีเมนต์ 1 ส่วน ต่อทรายหยาบ 3 ส่วน ปรับผิวให้มีความเอียงลาดไปยังจุดระบายน้ำแต่งผิวให้เรียบแล้วขูดให้เป็นรอยหยาบ ทิ้งไว้ให้แข็งตัวแล้วทำการปูกระเบื้องโดยใช้ปูนสำหรับปูกระเบื้อง หรือ กาวซีเมนต์เป็นตัวยึด กระเบื้องที่ใช้ต้องแช่น้ำให้อิ่มตัวเสียก่อนจัดวางแผ่นให้ปูได้พอดีตามความเห็นชอบของผู้ควบคุมงาน กดและเคาะแผ่นกระเบื้องให้สนิท โดยไม่ให้มีโพรงอากาศ จัดแต่งแนวให้ตรงกันทุกด้าน ขอบมุมต่างๆ ต้องลบมุมกระเบื้อง 45 องศา หรือตามที่ผู้ควบคุมงานเห็นชอบแล้วประกบกันได้แนบสนิทเรียบร้อย ทิ้งให้แห้งโดยไม่ให้ได้รับน้ำหนักเป็นเวลา 48 ชั่วโมง จึงยาแนวรอยต่อด้วยปูนซีเมนต์ขาวผสมสีกลมกลืนกับสีกระเบื้อง จากนั้นทำความสะอาดให้ปราศจากคราบปูน หรือรอยสกปรกต่างๆ ทิ้งไว้ให้แห้งสนิท จึงลงขี้ผึ้งขัดให้ทั่วผิวอย่างน้อย 1 ครั้ง กรณีแบบรูปและรายการละเอียดกำหนดสียาแนวให้ผู้รับจ้างดำเนินการตามแบบรูปและรายการละเอียด

3.2.5.3 รายละเอียดวัสดุ

กำหนดให้ใช้กระเบื้องเกรด A สีตามระบุในแบบรูปและรายการละเอียด กรณีที่ไม่ได้ ระบุผู้รับจ้างต้องจัดส่งตัวอย่างให้คณะกรรมการตรวจการจ้างอนุมัติก่อนการติดตั้ง

3.2.6 พื้นปูหินอ่อน, หินแกรนิต,ฯลฯ

ให้ดูรายละเอียดในแบบรูปลุรายการละเอียด ผู้รับจ้างต้องจัดส่งตัวอย่าง, แบบรูป ขยายรายละเอียดขณะก่อสร้าง (Shop Drawing) รายละเอียดการปู, การเข้ามุม, การจัดวางรูปแบบการปูเสนอต่อคณะกรรมการตรวจการจ้างก่อนดำเนินการ

3.3 งานฝ้าเพดาน

ขอบเขต

ในงานนี้จะกล่าวถึงรายละเอียดอุปกรณ์และวิธีปฏิบัติที่เกี่ยวกับฝ้าเพดาน ยกเว้นส่วนที่กำหนดไว้เป็นอย่างอื่น

3.3.1 ข้อปฏิบัติทั่วไป

3.3.1.1 ผู้รับจ้างต้องทำการตรวจสอบแบบรูปและรายการละเอียดซึ่งเกี่ยวข้องกับงานฝ้าเพดาน เช่น ระบบไฟฟ้า ระบบปรับอากาศ ระบบสุขาภิบาล และระบบอื่นๆ เพื่อเตรียมโครงสร้างในการยึดฝ้าและระบบที่เกี่ยวข้องเพื่อเตรียมการประสานงานของระบบต่างๆ ให้เหมาะสม เรียบร้อยและแข็งแรง

3.3.1.2 ฝ้าเพดานภายในอาคารต้องทำช่องเปิดปิดได้อย่างน้อย 1 แห่ง มีขนาดช่องกว้างพอที่คนจะเข้าไปได้ ตำแหน่งตามที่กำหนดไว้ หรือผู้ควบคุมงานจะกำหนดให้ขณะทำการก่อร้าง ยกเว้นฝ้าเพดานที่ถอดเข้าออกได้

3.3.1.3 ตำแหน่งฝ้าเพดานที่ต้องเปิดเพื่อการดูแลรักษางานระบบต่างๆ หากไม่มีช่องกว้างพอที่จะให้คนเข้าไปได้ ให้ยึดเพดานด้วยวัสดุ อุปกรณ์ ที่สามารถถอดฝ้าออกได้สะดวกและเรียบร้อยสวยงาม

3.3.1.4 ระดับฝ้าเพดานและช่องแสงอาจเปลี่ยนแปลงระดับความสูงต่ำ เพื่อให้เหมาะสมกับประโยชน์ต่อการใช้สอยและความเรียบร้อยมากที่สุด ทั้งนี้ต้องได้รับความเห็นชอบจากคณะกรรมการตรวจการจ้าง

3.3.1.5 ให้ผู้รับจ้างจัดเตรียมตัวอย่างโครงคร่าวและฝ้าเพดานตามที่ระบุในแบบรูปและรายการละเอียด รายการให้คณะกรรมการตรวจการจ้างตรวจสอบพิจารณาก่อนทำการติดตั้ง

3.3.2 โครงคร่าวฝ้าเพดาน

3.3.2.1 โครงคร่าวไม้ หากแบบรูปและรายการละเอียดมิได้กำหนด ให้ใช้ไม้เนื้อแข็งขนาด 1 1/2" x 3" ตีเป็นตารางขนาดเกิน 0.60 x 0.60 เมตรยึดแขวนให้มั่นคงแข็งแรง ทาด้วยน้ำยากันปลวก

3.3.2.2 โครงคร่าวโลหะแบบ T-Bar ในส่วนที่ระบุให้ใช้คร่าวฝ้าเพดานแบบ T-Bar ขนาดของช่องฝ้าเพดานตามที่ระบุในแบบรูป และรายการละเอียด การเชื่อมต่อ การชนมุม การชนผนังต้องเรียบร้อยและให้แบ่งแนวให้เหมาะสวยงามตามลักษณะของห้อง ยึดโยงด้วยลวดและชุดสปริงปรับระดับ

ตามชนิดและขนาดมาตรฐานของบริษัทผู้ผลิต ห่างกันทุกระยะไม่เกิน 1.20 เมตร ฝ้าเพดานที่อยู่ภายนอกต้องมี Clip Lock ป้องกัน แผ่นเผยอ ฝ้าส่วนที่มีดวงโคมหรืองานระบบอื่นๆ โผล่ทะลุฝ้า ต้องจัดวางตำแหน่งของดวงโคมหรืองานระบบอื่นๆ ให้เข้ากับแนวของโครงคร่าว ในกรณีที่แบบไม่ระบุให้ใช้โครงเคร่าโลหะชุบสังกะสี หนาไม่ต่ำกว่า 0.35 ม.ม.หน้าโครงเคลือบด้วย EPOXY PRIMER และ POLYESTER สีขาวด้าน การจัดแนวโครงคร่าว T- Bar ต้องได้รับความเห็นชอบจากผู้ควบคุมงาน และคณะกรรมการตรวจการจ้างก่อนทำการติดตั้งอาคารซึ่งมีพื้นที่ของฝ้าที่ใช้คร่าวฝ้าเพดานแบบ T- Bar ไม่น้อยกว่า 500 ตารางเมตร (หรือตามที่คณะกรรมการตรวจการจ้างเห็นสมควร) ผู้รับจ้างต้องส่งแบบรูปขยายรายละเอียดขณะก่อสร้าง (Shop Drawing) ของฝ้าเพดาน ให้คณะกรรมการตรวจการจ้างพิจารณาก่อนทำการติดตั้ง

3.3.2.3 โครงคร่าวโลหะแบบตีฝ้าปิด ให้เลือกใช้โครงคร่าวชนิดนี้ตามที่ระบุในแบบรูปและรายการละเอียด และตามประเภทการใช้งาน หากมิได้กำหนดเป็นอย่างอื่น ให้ใช้โครงคร่าวเหล็กชุบสังกะสีระบบ C-Line ความหนาไม่ต่ำกว่า เบอร์ 24 ยึดโครงคร่าวด้วยลวด และชุดสปริงปรับระดับ ตามชนิด และขนาดมาตรฐานของบริษัทผู้ผลิต หรือแขวนด้วยวัสดุโครงคร่าวห่างกันทุกระยะไม่เกิน 1.20 เมตร ส่วนที่มีดวงโคมหรืองานระบบอื่นๆ โผล่ทะลุฝ้าให้เว้นช่องตามขนาดที่เหมาะสม การยึดแขวนกล่องดวงโคมเป็นไปตามกรรมวิธีของระบบไฟฟ้า อุปกรณ์ทั้งหมดรวมทั้งการติดตั้ง ให้ปฏิบัติตามกรรมวิธีและขั้นตอนการติดตั้งของบริษัทผู้ผลิต โดยได้รับความเห็นชอบจากผู้ควบคุมงานและคณะกรรมการตรวจการจ้าง

3.3.2.4 วัสดุฝ้า

3.3.2.4.1 ฝ้า ยิปซัมบอร์ด ชนิดของยิปซัมบอร์ดตามที่ระบุในแบบรูปและรายการละเอียด หากไม่ได้กำหนดไว้ให้ฝ้าภายนอกอาคารและภายในห้องน้ำให้ใช้ยิปซัมบอร์ดชนิดกันความชื้น ฝ้าฉาบปิดรอยต่อให้ใช้ แผ่นยิปซัมชนิดขอบลาด 4 ด้านปิดรอยต่อด้วยผ้าเทป และปูนยิปซัม ตามกรรมวิธีของบริษัทผู้ผลิตรอยต่อของ แผ่นยิปซัมต้องเรียบสนิทไม่เป็นคลื่นลอน ความหนาของ แผ่นยิปซัมตามที่ระบุในแบบ หากไม่ได้กำหนดให้ใช้ความหนา 9 ม.ม.

3.3.2.4.2 ฝ้าแผ่นไฟเบอร์ซีเมนต์ ความหนาตามที่ระบุไว้ในแบบรูปและรายการละเอียดหากไม่ได้กำหนดให้ใช้ความหนา 6 ม.ม.

3.3.2.4.3 แผ่นฝ้าดูดซับเสียง (Acoustic Board) ชนิดความหนาและการติดตั้งตามที่ระบุไว้ในแบบรูปและรายการละเอียด ผู้รับจ้างต้องจัดหาวัสดุตัวอย่างของแผ่นฝ้าดูดซับเสียงและอุปกรณ์การยึดแผ่นรวมถึงโครงคร่าวมาให้คณะกรรมการตรวจการจ้างตรวจสอบพิจารณาและอนุมัติก่อนที่จะนำไปใช้งาน

3.3.2.4.4 แผ่นฝ้าอลูมิเนียม (Aluminum Ceiling) ชนิดของวัสดุแบบรูปขนาดและรายละเอียดอื่นๆ เป็นไปตามข้อกำหนดในแบบรูปและรายการละเอียด ในกรณีที่กำหนดให้เคลือบสี ของวัสดุต้องเคลือบจากโรงงานผู้ผลิต การติดตั้งให้ปฏิบัติตามกรรมวิธีและขั้นตอนการติดตั้งของบริษัทผู้ผลิต ผู้รับจ้างต้องจัดหาวัสดุตัวอย่างของแผ่นฝ้าอลูมิเนียม และอุปกรณ์การยึดแผ่นรวมถึงโครงคร่าว มาให้คณะกรรมการตรวจการจ้างตรวจสอบพิจารณาและอนุมัติก่อนที่จะนำไปใช้งาน

3.4 งานหลังคา

ขอบเขต

ในงานนี้กล่าวถึง ขั้นตอนการก่อสร้างหลังคา รางน้ำ และส่วนประกอบ ถ้าแบบรูปและรายการละเอียดไม่ได้กำหนดไว้เป็นอย่างอื่น ให้ปฏิบัติตามกรรมวิธีในรายการนี้

3.4.1 การมุงหลังคา

3.4.1.1 กระเบื้องไฟเบอร์ซีเมนต์แผ่นลอนชนิดต่างๆ ให้มุงซ้อนกันไม่ต่ำกว่า 0.20 ม. บนลอนจะต้องยึดด้วยตะปูเกลียวอาบสังกะสี หรือสลักเกลียวอาบสังกะสีมาตรฐาน (ยกเว้นแบบรูป และรายการละเอียดระบุไว้เป็นอย่างอื่น) ที่ผลิตขึ้นสำหรับมุงกระเบื้องชนิดนี้โดยเฉพาะ แผ่นละ 2 จุด ห้ามมุงด้วยขอยึดโดยเด็ดขาด ตะปูเกลียว หรือสลักเกลียวที่ยึดกระเบื้องต้องมีความยาวที่เหมาะสมไม่สั้นหรือยาวจนเกินไปการขันตะปูยึดกระเบื้องต้องไม่แน่นจนเกินไป เพื่อให้กระเบื้องขยับตัวได้เล็กน้อยเมื่อได้รับความร้อนจากแสงแดด

กระเบื้องที่มุงซ้อนกันต้องตัดด้วยมุมเลื่อยหรือเครื่องมืออย่างคม การมุงกระเบื้องในระดับแนวเดียวกันให้ลอนคว่ำของกระเบื้องด้านข้างครอบบนลอนหงายตามทิศทางที่ฝนสาด เพื่อป้องกันลมพัดเอาน้ำฝนย้อนเข้ามาตามแนวรอยต่อระหว่างกระเบื้องด้านข้าง ครอบสันกระเบื้อง และตะเฆ่สันให้ใช้ครอบมาตรฐานที่เหมาะสมกับความลาดชันของหลังคานั้นๆ

การมุงกระเบื้องหลังคาลอนสุดท้ายของกระเบื้องแผ่นริมสุดด้านข้างต้องเป็นลอนคว่ำเพื่อป้องกันฝนสาดกระเบื้องชายคา และปลายกระเบื้องต้องยื่นจากริมนอกเชิงชายไม่น้อยกว่า 0.20 ม.

ในกรณีที่หลังคาชนกับกำแพงให้หล่อคานทับหลังคอนกรีตเสริมเหล็กยื่นคลุมกระเบื้องจนน้ำฝนไม่อาจไหลย้อนเกิดรั่วซึมได้ถ้าชนกับผนังไม้ให้ใช้แผ่นเหล็กอาบสังกะสี หนา 0.60 มิลลิเมตร (เบอร์ 24) สอดใต้ผนัง ยื่นปิดลอนกระเบื้องให้เรียบร้อย (ยกเว้นแบบรูปและรายการละเอียดระบุไว้เป็นอย่างอื่น)

3.4.1.2 กระเบื้องคอนกรีต

ให้ติดตั้งตามมาตรฐานและกรรมวิธีของบริษัทผู้ผลิต อุปกรณ์หลังคาต่างๆ เช่น อุปกรณ์ยึดแผ่นกระเบื้อง แผ่นปิดเชิงชาย ฯลฯ ให้ใช้ผลิตภัณฑ์เดียวกับกระเบื้องมุงหลังคา โดยต้องจัดระยะระแนง ที่แถวแรกบริเวณเชิงชาย, แถวอื่นๆ ในผืนหลังคาและแถวคู่บนสุดบริเวณสันหลังคาให้ถูกต้องตามประเภทของกระเบื้องแต่ละชนิด

กระเบื้องส่วนที่จำเป็นต้องตัด ให้ตัดอย่างประณีต ไม่บิ่นหรือแตกหัก ครอบหลังคาประเภทต่างๆ ให้ใช้ผลิตภัณฑ์เดียวกับกระเบื้องมุงหลังคา ห้ามใช้วิธีการปั้นปูนปิดทับสันหลังคา การติดตั้งครอบสันหรือตะเฆ่ ให้ปฏิบัติตามมาตรฐานของผู้ผลิตอย่างเคร่งครัด

ในบริเวณที่เป็นจุดต่อในผืนหลังคา เช่น บริเวณปั้นลมชนตะเฆ่สันบริเวณสันหลังคาชนหัวตะเฆ่รางน้ำ บริเวณตะเฆ่สันชนปีกคสล. เป็นต้น ต้องป้องกันการรั่วซึมตามมาตรฐานและกรรมวิธีของบริษัทผู้ผลิต ห้ามใช้วิธีการยารอยต่อในบริเวณดังกล่าวด้วยปูนทรายเพียงอย่างเดียว

ให้แต่งสีบริเวณที่เป็นรอยตัดกระเบื้องตะเฆ่ราง ตามแนวปูนใต้ครอบหรือบริเวณที่ยาปูนทราย เป็นต้น โดยเลือกใช้สีเดียวกับกระเบื้องทาให้กลมกลืนกัน ในกรณีกระเบื้องหรือครอบหลังคาเปรอะเปื้อน ให้ทำความสะอาดตามความเหมาะสม ห้ามใช้สีทาทับบนกระเบื้องหรือครอบหลังคาที่เลอะนั้นโดยเด็ดขาด

3.4.1.3 หลังคาเหล็กเคลือบรีดลอน

แผ่นหลังคาทำด้วยแผ่นเหล็กกล้าที่มีความแข็งแกร่งสูง (Hi-Tensile Steel)

การติดตั้งให้เป็นไปตามมาตรฐานและกรรมวิธีของบริษัทผู้ผลิต โดยแผ่นหลังคาต้องมีความยาวต่อเนื่องตลอดทั้งแผ่น ห้ามมุงโดยการต่อแผ่นอุปกรณ์ประกอบและการยึดแผ่นหลังคาจะต้องเป็นผลิตภัณฑ์เดียวกับแผ่นหลังคา ระบบการติดตั้งให้เป็นไปตามที่กำหนดในแบบรูป และรายการละเอียด กรณีที่ไม่ได้กำหนดไว้ คณะกรรมการตรวจการจ้างจะเป็นผู้กำหนดให้

ให้ผู้รับจ้างเสนอตัวอย่าง รายละเอียด วิธีการติดตั้ง พร้อมแบบรูปรายละเอียดขณะก่อสร้าง (Shop Drawing) ของผลิตภัณฑ์ที่ขอใช้ ต่อคณะกรรมการตรวจการจ้างพิจารณาเห็นชอบก่อนจึงจะนำไปติดตั้งได้

3.4.1.4 หลังคาชนิดอื่นๆ ให้ปฏิบัติตามแบบรูป และรายการละเอียดซึ่งระบุไว้เฉพาะงานนั้นๆ

3.4.2 รางน้ำ

ในกรณีต้องทำรางน้ำตามที่กำหนดในสัญญาจ้าง แต่ไม่มีรายการละเอียดให้ทำรางน้ำนั้นโดยมีขนาดใหญ่พอที่จะรับปริมาณน้ำฝนได้ตามขนาดของหลังคา วัสดุที่ใช้ทำ รางน้ำเป็นแผ่นเหล็กอาบสังกะสีขนาดไม่บางกว่า 0.60 มิลลิเมตร (เบอร์ 24) หรือเหล็กกล้าไร้สนิม (Stainless Steel) ขนาดไม่บางกว่า 0.50 มิลลิเมตร (เบอร์ 26) หรือแผ่นอลูมิเนียมขนาดไม่บางกว่า 0.025 นิ้ว การต่อระหว่างแผ่นให้ป้องกันการรั่วซึมตามหลักวิชาช่าง ความลาดของรางน้ำ ประมาณ 1 : 200 ลาดลงสู่ท่อระบายน้ำ เหล็กยึดรางน้ำต้องแข็งแรง ระยะห่างตามความเหมาะสม ถ้าเป็นรางน้ำชนิดติดลอย ตัวเหล็กยึดต้องเป็นเหล็กอาบสังกะสีด้วย รางน้ำที่มีความยาวเกิน 18.00 ม. ขึ้นไป ให้จัดทำรอยต่อป้องกันการยืดหดของรางน้ำอันเนื่องจากอุณหภูมิที่เปลี่ยนแปลงด้วย การจัดทำรอยต่อนี้ควรจัดทำบริเวณที่สูงสุดของรางน้ำ

กรณีที่ใช้รางน้ำสำเร็จรูป P.V.C. หรือวัสดุอื่นๆ ให้ปฏิบัติตามวิธีการของผู้ผลิต กรณีที่เป็นรางน้ำคอนกรีตเสริมเหล็กให้ผสมน้ำยากันซึมและฉาบปูนขัดมันภายในให้เรียบร้อย (หรือระบุผิวตามแบบ)

3.4.3 ตะเฆ่ราง

วัสดุที่ใช้ทำตะเฆ่รางเป็นแผ่นเหล็กกล้าไร้สนิม (Stainless Steel) ขนาดไม่บางกว่า 0.50 มิลลิเมตร (เบอร์ 26) พับขึ้นตามรูปที่กำหนด หรือใช้ตะเฆ่ราง สำเร็จรูปผลิตภัณฑ์เดียวกับกระเบื้องมุงหลังคาพร้อมติดตั้งตามมาตรฐานและกรรมวิธีของผู้ผลิต

ลักษณะของตะเฆ่รางพับขึ้นรูปเองนั้น ต้องพับขึ้นรูปในลักษณะที่มีร่องรางน้ำเป็นรูปตัวยู หรือตัววี โดยขนาดของร่องรางและความกว้างของปีกรางที่สอดใต้แผ่นกระเบื้องต้องมีขนาดใหญ่พอที่จะแข็งแรง

การติดตั้งตะเฆ่รางให้สอดใต้แผ่นกระเบื้อง การต่อระหว่างตะเฆ่รางให้วางท่อนบนทับท่อนล่าง ซ้อนทับกันไม่น้อยกว่า 0.30 เมตร พร้อมยึดตะเฆ่รางที่บริเวณปลายขอบปีกรางทั้งสองข้างให้ติดกับโครงสร้างหลังคาด้วยตะปู/ตะปูเกลียว/หมุดย้ำหรือลวดเหล็กอาบสังกะสีเบอร์ 18 ห้ามตอก หรือเจาะรูบริเวณร่องตะเฆ่รางหรือกระทำการอย่างหนึ่งอย่างใดอันเป็นเหตุให้ตะเฆ่รางเกิดการรั่วซึมโดยเด็ดขาด

3.4.4 ช่องระบายความร้อนและอากาศ

กรณีแบบรูปและรายการละเอียดกำหนดให้ทำช่องระบายความร้อนและอากาศใต้หลังคา ภายในต้องกรุด้วยลวดตาข่ายเหล็กอาบสังกะสีชนิดตาถี่หรือมุ้งลวดอลูมิเนียม (ยกเว้น ในแบบรูประบุไว้เป็นอย่างอื่น) เพื่อป้องกันนก, ค้างคาว ฯลฯ เข้าอาศัยอยู่ในช่องหลังคา

3.4.5 หลังคาส่วนที่เป็นคอนกรีตเสริมเหล็ก

ให้ผสมน้ำยากันซึมในคอนกรีตก่อน และผิวตอนบนหากไม่ได้ระบุไว้ ให้ทำผิวขัดมันที่มีความเอียงลาดประมาณ 1 : 200 ลงสู่ช่องระบายน้ำตามที่กำหนดไว้ โดยที่ผิวต้องไม่เป็นลูกคลื่น หรือเป็นแอ่งขังน้ำ เมื่อทำเสร็จแล้วให้ทดสอบด้วยการราดน้ำ และต้องไม่มีน้ำขังบนหลังคาโดยเด็ดขาด หากพบว่ามีน้ำขังให้แก้ไขทันทีท่อน้ำฝน ให้ทำตามแบบรูป กรณีไม่มีระบุในแบบรูปให้ติดตั้งท่อ P.V.C. ขนาดเส้นผ่านศูนย์กลาง 3 นิ้ว พร้อมครอบฝาตะแกรงกรองเศษขยะ (Roof Drain) ต่อท่อลงถึงพื้นดิน จำนวนจุดตามความเหมาะสม ที่จะกำหนดให้ขณะก่อสร้าง

สำหรับหลังคาและรางน้ำคอนกรีตเสริมเหล็ก หากตรวจพบว่ามีรอยรั่วซึมให้ผู้รับจ้างทำระบบกันซึมให้ถูกต้องตามหลักวิชาช่าง

3.5 งานประตู หน้าต่าง และช่องแสง

ขอบเขต

ในงานนี้ จะกล่าวถึงประตู หน้าต่าง ช่องแสง รวมถึง วัสดุ อุปกรณ์ การติดตั้ง และงานอื่นๆ ที่เกี่ยวข้อง

3.5.1 ข้อกำหนดทั่วไป

3.5.1.1 ผู้รับจ้างต้องตรวจสอบแบบรูปและรายการละเอียด และวัดช่องที่จะติดตั้งประตู-หน้าต่าง และช่องแสงจากสถานที่ก่อสร้างจริง ก่อนลงมือปฏิบัติงาน พร้อมทั้งส่งตัวอย่างวัสดุที่จะใช้งานให้คณะกรรมการตรวจการจ้างพิจารณาอนุมัติ

3.5.1.2 วงกบส่วนที่เป็นอิฐหรือคอนกรีตบล็อก ต้องเทเอ็นคอนกรีตเสริมเหล็กระหว่างอิฐหรือคอนกรีตบล็อกกับวงกบทุกแห่ง

3.5.1.3 ผู้รับจ้างต้องจัดทำ Master Key อย่างน้อย 2 ดอกต่อชุดสำหรับอาคารที่มีจำนวนกุญแจลูกบิดและ/หรือก้านบิด และ/หรือฝังในบาน ตั้งแต่ 20 ชุดขึ้นไปต่อหลัง โดยไม่รวมกุญแจลูกบิดห้องน้ำ

3.5.2 ประตู หน้าต่าง และช่องแสงไม้

3.5.2.1 หากแบบรูปและรายการละเอียด ไม่ได้ระบุไว้ บานประตูโดยทั่วไปให้ใช้ประตูไม้อัดชนิดภายใน สำหรับบานที่เปิดสู่ภายนอกอาคารและห้องน้ำให้ใช้ประตูไม้อัดชนิดกันน้ำ

3.5.2.2 วงกบไม้ ต้องไส เซาะร่อง บังใบอย่างประณีต ตรงตามแบบรูปและรายการละเอียด หากไม่ได้กำหนดไว้ให้ใช้วงกบขนาด 2" x 4" การประกอบวงกบต้องเข้าไม้โดยการเจาะเข้าเดือยและมุมอย่างประณีตและแน่นหนาทุกแห่ง ได้ดิ่งได้ฉาก หรือตามที่กำหนดไว้ ห้ามประกอบกันโดยวิธีตัดชนโดยเด็ดขาด

3.5.2.3 การติดตั้งวงกบไม้ทุกตัว ก่อนนำไปติดตั้งให้ทาสีรองพื้นกันเปื้อนรายละเอียดตามงานสี วงกบกับส่วนที่เป็นอิฐหรือคอนกรีตบล็อก ต้องเทเอ็นคอนกรีตเสริมเหล็กระหว่างอิฐหรือคอนกรีตบล็อกกับวงกบทุกแห่ง

3.5.3 ประตู หน้าต่างและช่องแสงอลูมิเนียม

คุณสมบัติของอลูมิเนียม

อลูมิเนียมที่นำมาทำประตูหน้าต่างและอื่นๆ ต้องรีดด้วยเนื้ออลูมิเนียมที่มีคุณภาพเหมาะสมกับงานสถาปัตยกรรม ความหนาและส่วนประกอบต่างๆ ของอลูมิเนียมให้ยึดถือตามมาตรฐานของกองแบบแผน

3.5.4 ประตู หน้าต่างและช่องแสงเหล็กขึ้นรูป (รีดร้อน,รีดเย็น)

3.5.4.1 หน้าตัดให้เป็นไปตามการออกแบบของผู้ผลิตซึ่งสอดคล้องกับรูปแบบสถาปัตย์

3.5.4.2 มุมวงกบต้องได้ฉากเป็นสันเรียบสม่ำเสมอการต่อวงกบนอนกับวงกบตั้งให้ตัดเข้ามุม 45 องศาหรือต่อชนเข้ามุม 90 องศา เชื่อมกันให้สนิทแข็งแรง ขัดแต่งรอยเชื่อมให้เรียบร้อย

3.5.4.3 วงกบเหล็กต้องทาหรือชุบสีกันสนิมมาจากโรงงาน

3.5.5 ประตูเหล็กกันไฟ

3.5.5.1 ผู้รับจ้างต้องเสนอรูปแบบและรายละเอียดต่อคณะกรรมการตรวจจ้างก่อนนำไปติดตั้ง

3.5.5.2 ตัวบานทำด้วยแผ่นเหล็ก หนาไม่น้อยกว่า 1.50 มม. พับขึ้นรูป ตัวบานเป็นเหล็กแผ่นเรียบ หรืออัดขึ้นรูป 2 ด้าน หนาไม่น้อยกว่า 40 มม.

3.5.5.3 รายละเอียดของตัวบานและวงกบให้เป็นไปตามรูปแบบขยายประตูกันไฟ และให้สอดคล้องกับมาตรฐานอุตสาหกรรม

3.5.5.4 วงกบต้องมีร่องยางสำหรับติดตั้งยางวิ่งโดยรอบวงกบหรือติดปุ่มยางกันกระแทก ควบคุมการ เปิด-ปิด

3.5.6 ประตู เหล็ก,สแตนเลสสตีล บานม้วน

3.5.6.1 ประตูเหล็กม้วนบานทึบ ให้ทำด้วยเหล็กกล้าชุบสังกะสี เคลือบสีน้ำมัน หรือสแตนเลสสตีล

3.5.6.2 หากประตูเหล็ก หรือสแตนเลสสตีล ม้วนบานทึบมีขนาดกว้างเกิน 4.00 เมตร ให้แบ่งโดยให้แต่ละบานกว้างไม่เกิน 4.00 เมตร โดยใช้เสาเหล็ก

3.5.7 ประตู P.V.C.

ขั้นตอนในการติดตั้งวงกบและบานประตู P.V.C. ให้ปฏิบัติตามคำแนะนำของบริษัทผู้ผลิตอย่างเคร่งครัด

3.5.8 อุปกรณ์ประกอบประตู, หน้าต่าง

การติดตั้งอุปกรณ์ประกอบชนิดและขนาดให้ปฏิบัติตามแบบรูปและรายการละเอียดเฉพาะงาน การติดตั้งต้องเรียบร้อยมั่นคงแข็งแรง อุปกรณ์ชนิดที่ต้องยึดติดกับพื้นหรือผนังคอนกรีต ผนังอิฐ ผนังอิฐบล็อกต้องเตรียมเจาะรูฝังพุกพลาสติกให้ตรงตามตำแหน่งที่ต้องการ กรณีที่เป็นงานไม้ การบากเจาะรูต้องไม่ทำให้กรอบบานวงกบ หรือวัสดุข้างเคียงเสียหาย ในกรณีที่ระบุให้ใช้ตะปูเกลียวในการยึดต่างๆ ให้ใช้วิธีขันยึด ห้ามใช้วิธีตอกยึด ให้ถือเอาคำแนะนำของผู้ผลิตอุปกรณ์ประตู-หน้าต่าง เป็นกรรมวิธีในการดำเนินงานเป็นสำคัญ

3.5.9 งานกระจก

3.5.9.1 งานลูกฟักกระจกโดยทั่วไป หากแบบรูปและรายการละเอียดไม่ได้กำหนดไว้ให้ใช้กระจกประเภท กระจกใส หนา 6 มม.

3.5.9.2 ประตูกระจกที่แบบรูปและรายการละเอียดระบุเป็นประตูกระจกทั้งบานไม่มีกรอบ (Frameless) ต้องเป็นกระจกประเภทเทมเปอร์ (Tempered Glass) หนาไม่ต่ำกว่า 10 มม. ขอบบานกระจกต้องลบขอบตลอดทั้งบาน และต้องเตรียมรูเจาะต่างๆ สำหรับติดตั้งอุปกรณ์ประตูให้ถูกต้องเรียบร้อย

3.5.9.3 ในกรณีประตูเหล็กกันไฟระบุให้มีช่องกระจก ต้องเป็นกระจกชนิดเสริมลวด (Wire Glass) มีพื้นที่ไม่เกิน 100 ตร.นิ้วโดยสามารถทนไฟได้ไม่ต่ำกว่า 1.5 ชั่วโมงต้องมีใบรับรองการทนไปจากสถาบันที่เชื่อถือได้

3.6 งานสุขภัณฑ์และอุปกรณ์

ขอบเขต

ในงานนี้จะกล่าวถึงรายละเอียดวัสดุการติดตั้ง การทดสอบและทำความสะอาดสุขภัณฑ์และอุปกรณ์ประกอบ

3.6.1 ข้อปฏิบัติทั่วไป

3.6.1.1 ผู้รับจ้างต้องจัดหาวัสดุ อุปกรณ์ และแรงงานในการติดตั้งเครื่องสุขภัณฑ์และอุปกรณ์ให้เป็นตามระบุในแบบรูปและรายการละเอียด

3.6.1.2 ผู้รับจ้างต้องทำการประสานงานและเตรียมการร่วมกับงานอื่นที่เกี่ยวข้อง โดยเฉพาะงานสุขาภิบาลก่อนทำการติดตั้งสุขภัณฑ์และอุปกรณ์

3.6.2 วัสดุ

3.6.2.1 เครื่องสุขภัณฑ์ทั่วไปให้ใช้ชนิดเคลือบสีขาว (ยกเว้นที่ระบุไว้เป็นพิเศษในแบบรูปและรายการละเอียด) โดยผู้รับจ้างต้องส่งตัวอย่างวัสดุหรือเอกสารรายละเอียดของวัสดุให้คณะกรรมการตรวจการจ้างพิจารณาอนุมัติก่อนติดตั้ง

3.6.3 การติดตั้ง

3.6.3.1 ผู้รับจ้างต้องเตรียมการเพื่อการเดินท่อน้ำทิ้ง ท่อน้ำใช้ และท่อส้วม สำหรับสุขภัณฑ์ที่จะเทคอนกรีต โดยขนาดและตำแหน่งของช่องท่อต้องสอดคล้องกับสุขภัณฑ์นั้นๆ

3.6.3.2 การติดตั้งต้องปฏิบัติตามคำแนะนำของผู้ผลิต สุขภัณฑ์ที่ติดตั้งแล้วต้องยึดแน่นได้ขนาดและระยะที่ถูกต้อง เมื่อติดตั้งแล้วต้องระมัดระวังมิให้ชำรุดเสียหายหรือเป็นตำหนิก่อนส่งมอบงาน หากสุขภัณฑ์และอุปกรณ์ที่ติดตั้งแล้วเกิดชำรุดเสียหายใดๆ ผู้รับจ้างต้องเปลี่ยนให้ใหม่หรือซ่อมแซมแก้ไขให้อยู่ในสภาพดี

3.6.3.3 เครื่องสุขภัณฑ์ที่มีอุปกรณ์ประกอบเป็นสายอ่อน เช่น ส้วมชักโครก, อ่างล้างมือฝักบัวชำระต้องติดตั้ง Stop Valve

3.6.3.4 การยาแนวรอยต่อเครื่องสุขภัณฑ์ติดผนังทุกชนิดและอ่างล้างมือ, อ่างห้อง LAB ที่ฝังเคาน์เตอร์หรืออ่าง Stainless Steel ที่ฝังเคาน์เตอร์ ต้องยาแนวด้วยซิลิโคน ห้ามยาด้วยปูนซีเมนต์ขาว

3.6.3.5 อุปกรณ์ยึดส่วนที่เป็นเหล็ก เช่น ขา หรือบ่ารับอ่างล้างมือ ต้องทาสีกันสนิมและทาทับด้วยสีน้ำมัน

3.6.4 การทดสอบและการทำความสะอาด

เครื่องสุขภัณฑ์และอุปกรณ์ทั้งหมด ภายหลังจากการติดตั้งเสร็จเรียบร้อยแล้ว ต้องทำการทดสอบการรั่วซึม และกำลังดันน้ำ เครื่องสุขภัณฑ์และอุปกรณ์ที่ติดตั้งเสร็จเรียบร้อยแล้วต้องทำความสะอาดให้เรียบร้อยจึงส่งมอบงานได้

3.7 งานราวบันได ราวระเบียง ราวกันตก ที่เป็นโลหะ

ขอบเขต

ในงานนี้จะกล่าวถึงรายละเอียด คุณสมบัติของวัสดุ การประกอบ และติดตั้ง การเชื่อม และการป้องกันการผุกร่อน

3.7.1 คุณสมบัติของวัสดุ

3.7.1.1 วัสดุที่เป็นเหล็กทุกชนิดต้องมีคุณภาพดีไม่มีตำหนิและสนิม ขนาดและความหนาให้ตรงตามที่ระบุในแบบรูป และรายการละเอียด

3.7.1.2 วัสดุที่ชุบโครเมียมต้องได้มาตรฐานว่าด้วยการชุบโครเมียม ก่อนชุบต้องขัดแต่งวัสดุนั้นให้เรียบร้อย โลหะเนื้อโครเมียมต้องมีความหนาพอเพียง

3.7.1.3 วัสดุที่เป็นเหล็กหล่อทุกชนิด การหล่อต้องเรียบร้อยมีขนาดรูปร่างตามแบบรูปและรายการละเอียด ไม่มีตำหนิ บิด โก่ง เป็นรูพรุน หรือบิ่น

3.7.1.4 วัสดุที่เป็นเหล็กกล้าไร้สนิม (Stainless Steel) ต้องมีรูปร่างและขนาดตามที่ระบุไว้ในแบบรูปและรายการละเอียด

3.7.2 การประกอบและติดตั้ง

3.7.2.1 ผู้รับจ้างต้องเตรียมเครื่องมือ เครื่องจักรในการทำงานให้เหมาะสมกับการใช้งานและต้องคำนึงถึงความปลอดภัยต่อชีวิตและทรัพย์สินของผู้ที่เกี่ยวข้อง

3.7.2.2 การตัดเฉือนโลหะด้วยวิธีใดๆ ต้องกระทำอย่างประณีต

3.7.2.3 ต้องเจาะรูโลหะด้วยสว่านไฟฟ้า ห้ามเจาะโดยการเป่าไฟ

3.7.3 การเชื่อม

3.7.3.1 วัสดุและเครื่องมือการเชื่อม ต้องใช้ให้ตรงกับวัสดุโลหะนั้นๆ

3.7.3.2 การเชื่อมโลหะทุกชนิดให้เป็นไปตามมาตรฐานว่าด้วยการเชื่อมโลหะในงานก่อสร้าง

3.7.3.3 ผิวหน้าของโลหะที่ทำการเชื่อมต้องสะอาดปราศจากสะเก็ดร่อน ตะกรัน สนิม ไขมัน สี และวัสดุแปลกปลอมอื่นๆ ที่จะทำให้เกิดผลเสียต่อการเชื่อมได้

3.7.3.4 ในระหว่างการเชื่อมต้องยึดชิ้นส่วนที่จะเชื่อมให้ติดกันแน่น เพื่อให้การเชื่อมผิวแน่นสนิท

3.7.3.5 ชิ้นส่วนที่จะเชื่อมแบบแนบต้องวางให้ชิดกันให้มากที่สุดเท่าที่จะมากได้

3.7.3.6 สำหรับเหล็กกล้าไร้สนิม (Stainless Steel) การเชื่อมต้องเชื่อมและขัดแต่งให้รอยเชื่อมกับตัวเหล็กกล้าไร้สนิมเป็นเนื้อเดียวกัน

3.7.3.7 การเชื่อมโลหะทุกชนิด เมื่อเสร็จเรียบร้อยแล้วผิวหน้าของโลหะต้องเรียบปราศจาก รูพรุน ตะกรัน และวัสดุแปลกปลอมอื่นๆ

3.7.4 การป้องกันเหล็กมิให้ผุกร่อน

3.7.4.1 ในการป้องกันเหล็กมิให้เกิดการผุกร่อนของเหล็กรูปพรรณที่จะใช้งาน ผู้รับจ้างปฏิบัติได้ 2 วิธีคือ ทาด้วยสีกันสนิม 2 ชั้น หรือโดยวิธีการชุบเหล็กลงในสีกันสนิม 1 ครั้ง ก่อนจะชุบหรือทาสีบนผิวใดๆ ต้องขัดผิวให้สะอาด เพื่อขจัดเศษโลหะที่หลุดร่อนออกให้หมด สำหรับรอยเชื่อมและผิวเหล็กที่ได้รับการกระทบกระเทือนจากการเชื่อมรวมทั้งรอยถลอกและส่วนที่มีสีหลุดร่อนต้องเตรียมผิวสำหรับทาสีใหม่

3.8 งานป้องกันความร้อน

ขอบเขต

ในงานนี้ จะกล่าวถึงขั้นตอน รายละเอียด วิธีการติดตั้ง วัสดุป้องกันความร้อนจากหลังคา หากมีกำหนดไว้ในแบบรูปและรายการละเอียด

3.8.1 วัสดุและการติดตั้ง

3.8.1.1 ฉนวนใยแก้ว (Glasswool) ผลิตจากใยแก้วที่ละเอียดผสมด้วยกาว ใช้ปูใต้หลังคาเหนือฝ้าเพดาน หากแบบรูปและรายการละเอียดไม่ได้ระบุรายละเอียด ให้ใช้ความหนาไม่น้อยกว่า 2 นิ้ว หรือ 50 มม. มีแผ่นฟิล์มสะท้อนแสงหุ้มโดยรอบ หากฟิล์มมีรอยฉีกขาดหรือมีรอยตัดแบ่งให้ซ่อมแซมด้วยเทปอลูมิเนียมฟอยล์ ติดตั้งด้วยวิธีปูเหนือฝ้าเพดาน การติดตั้งด้วยวิธีอื่นๆ เช่น การติดตั้งใต้หลังคา Concrete Slab หรือการติดตั้งกับแปหลังคา ให้ปฏิบัติตามข้อกำหนดในแบบรูปและรายการละเอียด หรือตามกรรมวิธีของบริษัทผู้ผลิต

3.8.1.2 ฉนวนโพลียูเรเธนโฟม (Polyurethane Foam) ใช้ฉีดพ่นใต้หลังคาต้องผสมสารกันไฟ มีคุณสมบัติไม่ลามไฟ ทนต่อสารเคมี กรดและด่าง เมื่อฉีดพ่นแล้วต้องมีความหนาไม่น้อยกว่า 1 นิ้ว หรือตามที่กำหนดในแบบรูปและรายการละเอียด ต้องมีใบรับประกันอายุการใช้งานไม่น้อยกว่า 5 ปี หลังจากส่งมอบงานงวดสุดท้าย

3.8.1.3 ฉนวนโพลีเอธีลีนโฟม (Poythelene Foam) มีแผ่นรีดขึ้นรูป สำหรับติดตั้งบนแผ่นฝ้าเพดานหรือติดใต้หลังคา แผ่นโลหะผสมสารกันไฟ ไม่ลามไฟ ยืดหยุ่นตัวได้ดีไม่ฉีกขาดง่ายทนต่อสารเคมี กรดและด่าง มีความหนาของฉนวนไม่น้อยกว่า 10 มม. หรือตามที่กำหนดในแบบรูปและรายการละเอียด

3.8.1.4 สีป้องกันความร้อนเซรามิกโคทติ้ง (Ceramic Coating) ใช้พ่นหรือทาหลังคาเพื่อป้องกันความร้อนไม่น้อยกว่า 2 ชั้น มีความหนาเมื่อแห้งไม่น้อยกว่า 0.3 มม. พื้นผิวของหลังคาก่อนทาต้องแห้งสะอาด ไม่มีคราบไขมัน หรือผงฝุ่นเกาะ

3.8.1.5 แผ่นสะท้อนความร้อนอลูมิเนียมฟอยล์ ใช้ติดใต้หลังคาอาคาร ตำแหน่งที่ติดตั้งให้เป็นไปตามที่กำหนดในแบบรูปและรายการละเอียด การปูต้องให้แผ่นซ้อนทับเหลื่อมกันไม่น้อยกว่า 0.15 เมตร หากแผ่นซ้อนทับเหลื่อมกันไม่สนิทให้ปิดรอยต่อด้วยเทปอลูมิเนียมฟอยล์ การปูเหนือแป ให้มีช่องว่างระหว่างหลังคากับแผ่นสะท้อนความร้อนประมาณ 2-10 ซม. ในกรณีเมื่อปูแผ่นหย่อนมาก ต้องใช้ลวดตาข่ายหรือวัสดุที่เหมาะสมขึงรองรับให้แผ่นสะท้อนความร้อนมีความตึงตามกำหนด

3.9 งานสี ตามเอกสารเลขที่ ก 148/ก.ย./53

3.10 งานระบบกันซึม

ขอบเขต

ในงานนี้จะกล่าวถึงวัสดุที่ทำหน้าที่กันน้ำหรือของเหลวรั่วซึมเข้าไปในอาคาร ที่ผิวด้านนอกของอาคารทั้งแนวนอนและแนวตั้ง หากมีกำหนดไว้ในแบบรูปและรายการละเอียด

3.10.1 ข้อปฏิบัติทั่วไป

3.10.1.1 ผู้รับจ้างต้องสั่งซื้อวัสดุกันซึมโดยตรงจากบริษัทผู้ผลิต หรือตัวแทนจำหน่ายของบริษัทผู้ผลิต โดยต้องมีใบรับรองจากบริษัทแจ้งปริมาณที่สั่งมาเพื่องานนี้จริง

3.10.1.2 ผู้ติดตั้งระบบกันซึมต้องเป็นตัวแทนที่ได้รับการแต่งตั้งจากบริษัทผู้ผลิตหรือเป็นผู้ผลิตวัสดุ

3.10.1.3 ผู้รับจ้างต้องทำการตรวจสอบแบบรูปและรายการละเอียดของงานระบบกันซึมและเสนอวิธีการติดตั้งระบบกันซึมให้แก่คณะกรรมการตรวจการจ้างพิจารณาก่อนทำการติดตั้ง

3.10.1.4 การติดตั้งไม่ว่าจะเป็นระบบกันซึมชนิดใดก็ตาม ต้องดำเนินการโดยช่างผู้ชำนาญการ เพื่อที่จะทำให้เป็นระบบกันซึมที่สมบูรณ์แบบและถูกต้องตามกรรมวิธีของบริษัทผู้ผลิต

3.10.2 การเตรียมผิววัสดุที่จะติดตั้งระบบกันซึม

3.10.2.1 งานผิวปูนฉาบใหม่ หรือคอนกรีตใหม่ ต้องบ่มตัวให้ได้ที่และแห้งสนิท

3.10.2.2 ผิวที่จะทำระบบกันซึมต้องสะอาดไม่มีขี้ปูน, ฝุ่น, คราบน้ำมัน และ/หรือสิ่งแปลกปลอม

3.10.2.3 ผิวพื้นคอนกรีตที่จะติดตั้งระบบกันซึมต้องเรียบ ได้ระดับไม่หยาบขรุขระโดยไม่ต้องขัดมัน และต้องเอียงลาดลงสู่จุดระบายน้ำ

3.10.3 การติดตั้งระบบกันซึม

3.10.3.1 ส่วนประกอบของวัสดุกันซึม ต้องมีคุณภาพสมบูรณ์พร้อมที่จะใช้งานได้ดี

3.10.3.2 ให้ปฏิบัติตามขั้นตอนต่างๆ ในการติดตั้งระบบกันซึม ตลอดจนระยะเวลาในการติดตั้งอย่างเคร่งครัด ตามมาตรฐานของบริษัทผู้ผลิตและติดตั้ง เพื่อที่จะได้รับระบบกันซึมที่มีประสิทธิภาพสมบูรณ์

3.10.3.3 ให้ตรวจสอบขั้นตอนในการทำงานของระบบงานอื่นๆ และต้องประสานงานกับงานในระบบอื่น ที่เกี่ยวข้องกับงานระบบกันซึม เพื่อป้องกันความเสียหายที่อาจจะเกิดขึ้นกับระบบกันซึม

3.10.3.4 ให้ผู้รับจ้างเสนอวิธีการติดตั้ง ตลอดจนต้องจัดทำแบบรูปขยายรายละเอียดขณะก่อสร้าง (Shop Drawing) ในส่วนที่เสี่ยงต่อการรั่วซึม เช่น การจบของแผ่นกันซึมกับผนังและรูระบายน้ำ, ส่วนที่มีงานระบบอื่นที่กีดขวาง เช่น ตำแหน่งที่ตั้งเครื่องระบายความร้อนของระบบปรับอากาศ เป็นต้น เสนอให้คณะกรรมการตรวจการจ้าง พิจารณาก่อนทำการติดตั้งระบบกันซึม

3.10.3.5 วัสดุกันซึมที่ใช้กับหลังคา, ดาดฟ้า หรือถังเก็บน้ำ

หากแบบรูปและรายการละเอียดกำหนดให้มีวัสดุกันซึมที่ใช้กับหลังคาหรือดาดฟ้าที่ต้องการรองน้ำฝนไว้ใช้ หรือภายหลังในถังหรือบ่อเก็บน้ำ สระว่ายน้ำ หรืออ่างเลี้ยงปลา ต้องเป็นวัสดุที่ปราศจากสารมีพิษเจือปน ไม่เป็นอันตรายต่อสิ่งมีชีวิตและสิ่งแวดล้อม (Non-Toxic) โดยมีหนังสือรับรองความปลอดภัยของผลิตภัณฑ์จากกรมวิทยาศาสตร์การแพทย์ หรือสถาบันที่เชื่อถือได้

3.11งานไม้

3.11.1 หลักเกณฑ์ทั่วไปสำหรับเนื้อไม้

3.11.1.1 ขนาด ไม้ที่เลื่อยและไสแล้วยอมให้เสียไม้เป็นคลองเลื่อยและไสกบเล็กกว่าขนาดที่ระบุได้ แต่เมื่อตกแต่งพร้อมที่จะประกอบเข้าเป็นส่วนของสิ่งก่อสร้างแล้ว จะต้องมีขนาดของการลดหย่อนตามตารางต่อไปนี้

ขนาดที่ระบุ	1/2	3/4	1	1 1/4	1 1/2	2	2 1/2	3	4	นิ้ว
ขนาดที่ตกแต่งแล้ว	9	14	19	25	30	40	54	67	90	มม.

ถ้าไม้ขนาดใหญ่กว่า 4 นิ้ว ให้ไสกบออกได้เพียง 1/2 นิ้ว เป็นอย่างมาก สำหรับไม้พื้นและฝาไม้ ขนาดความกว้างให้เล็กลงจากขนาดที่กำหนดให้ 1/2 นิ้ว เป็นอย่างมาก

3.11.1.2 ตาและรู ต้องมีขนาดไม่มากกว่าหรือไม่น้อยกว่าขนาดที่กำหนดข้างล่างนี้ โดยวิธีวัดขนาดตาหรือรูแห่งหนึ่ง ด้วยการลากเส้นขนานกับขอบไม้ 2 เส้น กระทบกับขอบตาหรือขอบรูตอนที่กว้างที่สุดไม้ที่มีตาเป็นกลุ่มหรือติดต่อกันเป็นกระจุกให้คัดออก ไม้ที่มีเนื้อผุ เนื้ออ่อนอยู่ภายในขนาดของตาให้นับว่าใช้ได้

ในการพิเคราะห์เรื่อง ตา รู จะแบ่งเป็น ตา รู อยู่ในด้านแคบ (หน้าราบ) ของตงคานกับตารู อยู่ในด้านกว้าง (หน้าที่ตั้งขึ้น) ส่วนตาที่อยู่คาบทั้ง 2 ด้าน เพราะอยู่ที่มุมท่อน ให้ถือเสมือน

เป็นตาอยู่ในด้านแคบของตง คาน ที่มีตา รู อยู่ทั้งขอบบน ขอบล่าง และมีลักษณะเข้าประเภทต่างกันให้ถือประเภทที่อยู่สูงกว่าเป็นเกณฑ์

ขนาดของตาหรือรูที่โตที่สุด

ลักษณะ ตา รู	ไม้ที่ใช้ก่อสร้างอาคาร
ตา รู ทุกๆ แห่งภายในครึ่งท่อน ตอนกลางบนหน้าแคบของตงคาน วัดรวมกัน	ไม่ต่ำกว่า 1.5 ของหน้าแคบ
ตาใดตาหนึ่งภายใน 1/3 ท่อน ตอนกลางบนหน้าแคบของตง คาน	ไม่โตกว่า 3/4 เท่าของหน้าแคบ หรือ 6 ซม.
ตาใดตาหนึ่งภายใสน 1/3 ท่อน ตอนปลายบนหน้าแคบของตง คาน	ไม่โตกว่า 3/4 เท่าของหน้าแคบ หรือ 10 ซม.
ตาใดตาหนึ่งบนหน้ากว่าของตง คาน หรือบนหน้าใดๆ ของเสา	ไม่โตกว่า 3/4 เท่าของหน้ากว้าง หรือ 11 ซม. เมื่อตาอยู่กึ่งกลางหน้ากว้าง

3.11.1.3 รอยแตกร้าวที่หน้าตัดปลายท่อน สำหรับคาน ตง และเสา ยอมให้แตกลึกเข้าไปในท่อนได้ไม่เกิน 4/9 ของหน้าแคบ

3.11.1.4 เนื้อไม้แหว่งที่ขอบไม้ แหว่ง ได้กว้างไม่เกิน 1/5 เท่าของหน้าแคบ

3.11.1.5 น้ำหนัก ห้ามใช้ไม้ที่มีน้ำหนักเบากว่าปกติ เมื่อเทียบกับไม้ชนิดเดียวกันที่มีขนาดเท่ากับ ทำการก่อสร้าง

3.11.1.6 การแบ่งชั้น

3.11.1.6.1 ไม้ชั้นที่ 1 สามารถเห็นได้โดยง่ายกว่าเป็นไม้ที่คัดเลือกมาอย่างดีแล้ว ต้นต้องไม่คดโค้ง แตกร้าว มีตำหนิ บิด หรือเสื่อมความงาม สามารถแต่งให้เห็นความงามของเนื้อไม้ตามธรรมชาติ

3.11.1.6.2 ไม้ชั้นที่ 2 ต้องไม่ผุ ไม่มีตากลวงหรือตาผุ ไม่ติดกระพี้หรือแตกร้าวจนเสียกำลัง ตำหนิอื่นๆ ยอมให้มีได้บ้างแต่ต้องปะซ่อมให้เรียบร้อย เหมาะสมสำหรับการตกแต่งโดยวิธีทาสี

3.11.2 งานช่างไม้

3.11.2.1 การเข้าไม้ การเข้าไม้ต้องพอดีตรงตามที่กำหนดให้ การบากไม้ เข้าไม้ ต้องทำให้แนบสนิท เต็มหน้าส่วนที่ประกับและแข็งแรง

3.11.2.2 การต่อไม้ โดยทั่วไปไม่อนุญาตให้ต่อไม้ เว้นแต่มีความจำเป็น คณะกรรมการตรวจการจ้างจะเป็นผู้พิจารณาและกำหนดให้

3.11.2.3 การตกแต่งไม้และประกอบไม้

3.11.2.3.1 ไม้ส่วนที่ไม่ต้องไส คือ ส่วนที่มีสิ่งอื่นปกคลุมมองไม่เห็น หรือไม่มีผลต่อความเรียบตรงของสิ่งที่มาปิด เช่น โครงหลังคาส่วนที่อยู่ภายในฝ้าเพดาน กระทงฝ้าเพดาน ด้านบนและด้านข้างเป็นต้น หรือตามที่กำหนดไว้

3.11.2.3.2 ไม้ส่วนที่ต้องไส คือ ส่วนที่สามารถมองเห็นทั้งหมด และส่วนที่เกี่ยวข้องกับระดับของสิ่งที่มาปิดทับ เช่น ส่วนใต้ของกระทงฝ้าเพดาน เป็นต้น

3.11.2.3.3 การไสไม้ ต้องไสตกแต่งจนเรียบตรง ไม่เป็นลอนหรือลูกคลื่นและหากยังมีรอยคลองเลื่อยหลงเหลืออยู่ ต้องไสหรือแต่งใหม่จนเรียบ การไสต้องทำให้ได้ฉากมีมุมหรือรูปทรงและขนาดที่กำหนดไว้ ส่วนที่ไม่อาจไสให้เรียบได้ เช่น ตาไม้ ให้ใช้กระดาษทรายขัดตกแต่งจนเรียบ

3.11.2.3.4 ไม้พื้น ต้องได้รับการอบหรือผึ่งให้เนื้อไม้แห้งสนิท และเก็บไว้ให้พ้นจากแดด ฝน ความชื้น ต้องไสให้ขนาดกว้างเท่ากันหมดโดยประมาณ เว้นแต่แบบรูปและรายการละเอียดจะได้กำหนดเป็นอย่างอื่น ถ้าไม้พื้นต้องเข้าลิ้น รองลิ้นพอดีรับลิ้นและลึกกว่าความกว้างของลิ้น 3 มิลลิเมตร เมื่อตีพื้นเข้าที่ต้องวางเรียบเป็นแผ่นๆ อัดและปรับให้แนวรอยต่อระหว่างแผ่นแน่นสนิทดี

3.11.2.3.5 ไม้ฝา ไม้ฝาเข้าลิ้น ให้ปฏิบัติเช่นเดียวกับไม้พื้น

3.11.2.3.6 ไม้เพดาน ซึ่งตีซ้อนกันต้องเหลื่อมกันข้างละไม่น้อยกว่า 2.5 เซนติเมตร

3.11.2.4 การยึดด้วย ตะปู ตะปูควง

3.11.2.4.1 ชนิดและขนาด

(ก) ตะปู ต้องยาวอย่างน้อย 2.5 เท่าของความหนาของไม้ที่ถูกยึด

(ข) ตะปูคง ต้องโตกว่าเบอร์ 8 และยาวอย่างน้อย 2 เท่าของความหนาของไม้ที่ถูกยึด

3.11.2.4.2 การเจาะรูสำหรับตะปู ตะปูควงหากจำเป็นต้องเจาะนำเพื่อมิให้ไม้แตก

(ก) ตะปู เจาะรูนำได้ไม่เกิน 0.8 เท่าของเส้นผ่าศูนย์กลางของตะปู

(ข)ตะปูควงเจาะรูนำได้ไม่เกิน 0.9เท่าของเส้นผ่าศูนย์กลางของตะปูควง

3.11.2.4.3 การตีตะปู

3.11.2.4.3.1 ไม้กระดานไม่เข้าลิ้น

- สำหรับไม้กว้างไม่เกิน 7 นิ้วฟุต ยึดด้วยตะปู 2 ตัวทุกๆ ช่วงตง

- สำหรับไม้กว้างเกินกว่า 7 นิ้วฟุต ยึดด้วยตะปู 3 ตัวทุกๆ ช่วงตง โดยเพิ่มที่กลางแผ่นอีก 1 ตัว

3.11.2.4.3.2 ไม้กระดานเข้าลิ้น

- สำหรับไม้กว้างไม่เกิน 8 นิ้วฟุต ยึดด้วยตะปูกลางแผ่นตัวเดียวทุกๆ ช่วงตง

- สำหรับไม้กว้างเกิน 8 นิ้วฟุต ยึดด้วยตะปู 2 ตัวทุกๆ ช่วงตง

3.11.2.4.3.3 ระยะห่างในการตอกตะปู นับเป็นจำนวนเท่าของขนาดเส้นผ่านศูนย์กลางตะปู ตะปูควง ดังนี้

ระยะ	เมื่อไม่เจาะนำ	เมื่อเจาะนำ
ระหว่างปลายไม้กับศูนย์ตะปู	20 เท่า	10 เท่า
ระหว่างขอบไม้กับศูนย์ตะปู	5 เท่า	5 เท่า
ระหว่างแถวตะปูวัดตามหน้ากว้าง	10 เท่า	3 เท่า
ระหว่างตะปูภายในแถววัดตามยาวของท่อนไม้	20 เท่า	10 เท่า

หมายเหตุ ระยะระหว่างขอบไม้กับศูนย์ตะปู ต้องไม่น้อยกว่า 1 เซนติเมตร

3.11.2.4.4 การขันตะปูควง ให้ปฏิบัติตามข้อ 3.11.2.1 ทุกประการ แต่ห้ามใช้การตอกโดยเด็ดขาด ให้หมุนเข้าโดยไขควงขนาดที่เหมาะสมกับหัวตะปูควง

3.11.2.5 การยึดด้วยนอตหรือสลักเกลียว

3.11.2.5.1 ชนิดและขนาด เป็นเหล็กและต้องมีความยาวที่เหมาะสม

3.11.2.5.2 การเจาะรูต้องเจาะรูให้พอดีตอกนอต หรือสลักเกลียวเข้าได้โดยง่ายและไม่โต กว่าขนาด นอตร้อยละ 6

3.11.2.5.3 แหวนรองนอตหรือสลักเกลียวทุกตัว จะต้องมีแหวนมาตรฐานหรือตามที่กำหนดรองอยู่ใต้แป้นเกลียวทุกๆ ตัว

3.11.2.5.4 ระยะห่างของรูนอตหรือสลักเกลียว

ระยะ	จำนวนเท่าอย่างน้อย สลักเกลียว
ระหว่างปลายท่อนกับสลักเกลียว	
(ก) เมื่อได้รับแรงดึง เช่น ขื่อ แกงแนง ดั้ง	7
(ข) เมื่อได้รับแรงอัด เช่น จันทัน ค้ำยัน	4
ระหว่างแถวสลักเกลียว เมื่อแรงทำการตามยาวของท่อนไม้ เช่น ตัวไม่ในโครงหลังคา	(ระยะตามแนวยาว) 4
ระหว่างขอบไม้ที่ต้องแรงดันจากสลักเกลียวกับศูนย์สลักเกลียว	(ระยะตามแนวกว้าง) 1.5
ระหว่างศูนย์แถวสลักเกลียวเมื่อวัดตามด้านกว้างของไม้	4
	4 สำหรับขนาดสลักเกลียวที่มีขนาดเพียง 1/4 ของความหนาของไม้

3.11.3 **ข้อยกเว้นพิเศษ** เพื่อเป็นการประหยัดทรัพยากรธรรมชาติ และบรรเทาความเสียหายของป่า (ตามมติของคณะรัฐมนตรี เมื่อวันที่ 3 กันยายน 2517) อนุญาตให้นำไม้ค้ำยันชั่วคราว

ต่างๆ ที่รื้อถอนมาใช้ในการก่อสร้างเป็นส่วนของอาคารได้ เช่น ทำคร่าวฝ้า เพดาน เป็นต้น ทั้งนี้ไม้เหล่านี้ต้องเป็นไม้รูปพรรณ มีชนิดของเนื้อไม้ ขนาด และคุณสมบัติอื่นๆ ตรงกับที่กำหนดให้ใช้

หมายเหตุ กำหนดการเลือกใช้ไม้

1. พื้นไม้

คำว่า พื้นไม้เข้าลิ้น ให้ใช้ตามขนาดต่อไปนี้ได้คือ1" x 6", 1" x 4" หรือ 1" x 3" และถ้าใช้ชนิดรางลิ้นรอบตัวขนาดต้องไม่เล็กกว่า 1" x 3" แทนได้ด้วย

ในกรณีที่แบบรูปกำหนดให้ใช้พื้นไม้ตีชน ผู้รับจ้างสามารถใช้พื้นไม้เข้าลิ้นหรือพื้นไม้ชนิดรางลิ้นแทนกันได้

2. ในกรณีที่คณะกรรมการตรวจการจ้าง ไม่สามารถตัดสินชี้ขาดได้ว่าไม้ที่นำมาใช้งานนั้นเป็นไม้ชนิดใดชื่อใด ตรงกับที่ระบุตามแบบรูปและรายการละเอียดหรือสัญญาหรือไม่ เป็นหน้าที่ของผู้รับจ้างต้องนำส่งตัวอย่างไม้ให้กรมป่าไม้ตรวจสอบคุณสมบัติ แล้วส่งผลพร้อมตัวอย่างไม้ประทับตรารับรองไว้บนเนื้อไม้ เป็นไม้ชนิดใดชื่อใด (ทั้งภาษาไทย และภาษาอังกฤษ) ให้คณะกรรมการฯ พิจารณา ค่าใช้จ่ายในการนี้เป็นหน้าที่ของผู้รับจ้างทั้งหมด

3. ไม้ชนิดซึ่งกรมป่าไม้ไม่ได้ตรวจสอบคุณสมบัติและคณะกรรมการตรวจการจ้างได้พิจารณาเห็นว่ามีคุณสมบัติเทียบเท่าไม้ที่ระบุไว้ในบัญชีรายชื่อไม้ใด ให้ใช้ก่อสร้างสำหรับงานตามบัญชีรายชื่อไม้นั้นได้

4. ไม้พื้นที่มีความกว้างต่างไปจากแบบรูป เช่น 3", 4", 6" เป็นต้น ถือว่าใช้แทนกันได้และให้ถือปฏิบัติตามที่กล่าวข้างต้นเช่นกันในกรณีที่เป็นไม้พื้นรางลิ้นรอบ

4

หมวดงานวิศวกรรมสิ่งแวดล้อม และระบบสุขาภิบาล

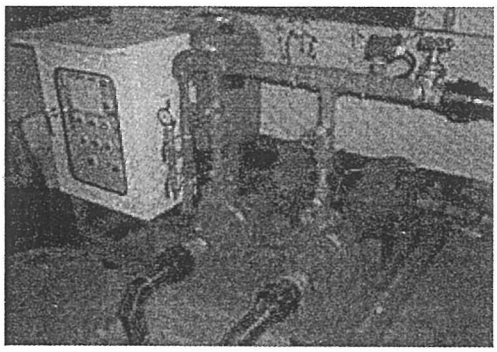

4. หมวดงานวิศวกรรมสิ่งแวดล้อม

4.1 รายการทั่วไป

4.1.1 วัตถุประสงค์

ผู้รับจ้างทำการก่อสร้าง จัดหา ติดตั้ง ทดสอบเครื่องจักรกล วัสดุ อุปกรณ์ ด้านสุขาภิบาล ตามรูปแบบ และรายการ รวมถึงงานที่เกี่ยวข้องซึ่งอาจไม่แสดงไว้ แต่จำเป็นต้องทำเพื่อให้งานระบบสุขาภิบาลและดับเพลิงสามารถใช้การได้ดี ตามหลักวิชาการและมาตรฐานต่างๆ

โดยรายการและข้อกำหนด ในเอกสารนี้ จะใช้เมื่อในแบบรูปและรายการไม่มีข้อกำหนดเป็นอย่างอื่น

4.1.2 ขอบเขตของงาน

4.1.2.1 ระบบประปา

4.1.2.2 ระบบระบายน้ำฝนและระบบระบายน้ำทิ้ง

4.1.2.3 ระบบป้องกันอัคคีภัย

4.1.2.4 ระบบบำบัดน้ำเสีย

4.1.2.5 ระบบสุขาภิบาลห้องปฏิบัติการ

4.1.2.6 ระบบไฟฟ้าที่เกี่ยวข้องกับงานสุขาภิบาล

4.1.2.7 การทดสอบและการฝึกอบรม

4.1.3 มาตรฐาน พระราชบัญญัติ พระราชกฤษฎีกา กฎกระทรวง ประกาศ เทศบัญญัติ ข้อบัญญัติ ระเบียบ คำสั่ง ข้อกำหนด คำแนะนำ หลักเกณฑ์ หนังสือ กฎหมาย ที่เกี่ยวข้องหรือบังคับใช้

ให้ยึดถือและปฏิบัติตาม โดยให้ใช้ฉบับล่าสุดเป็นหลัก มีดังนี้

4.1.3.1 มาตรฐานการเดินท่อภายในอาคาร ของวิศวกรรมถานแห่งประเทศไทย

4.1.3.2 มาตรฐานการป้องกันอัคคีภัย ของวิศวกรรมถานแห่งประเทศไทย

4.1.3.3 มาตรฐานผลิตภัณฑ์อุตสาหกรรม (ม.อ.ก.)

4.1.3.4 การประปานครหลวง (ก.ป.น.)

4.1.3.5 การประปาภูมิภาค (ก.ป.ภ.)

4.1.3.6 American National Plumbing Code

4.1.3.7 The American Society of Plumbing Engineering (ASPE)

4.1.3.8 Factory Mutual Engineering Corp. (FM)

4.1.3.9 National Fire Protection Association (NFPA)

4.1.3.10 Underwriter Laboratories Inc. (UL)

4.1.3.11 American National Standard Institute (ANSI)

4.1.3.12 British Standard (BS)

4.1.3.13 Japanese Standard (JIS)

4.1.3.14 Deutsche Industry Norms (DIN)

4.1.3.15 สำนักงานสิ่งแวดล้อมแห่งชาติ (สวล.)

4.1.3.16 วิศวกรรมสถานแห่งประเทศไทย (วสท.)

4.1.3.17 กระทรวงต่างๆ ที่เกี่ยวข้อง

4.1.3.18 พระราชบัญญัติการมาตรฐานแห่งชาติ

4.1.3.19 National Electrical Code (NEC)

4.1.3.20 National Electrical Manufacturers Association (NEMA)

4.1.3.21 American Society of Testing Materials (ASTM)

4.1.3.22 Water Environment Federation (WEF)

4.1.4 มาตรฐานการติดตั้ง

4.1.4.1 ข้อต่อ และ การต่อท่อ

ข้อต่อระหว่างท่อต่าง ๆ และข้อต่อระหว่าง งานท่อกับอุปกรณ์ เครื่องมือเครื่องใช้ต่าง ๆ จะต้องต่อโดยไม่ให้มีลมรั่ว หรือน้ำรั่วได้ ก่อนที่จะใช้งานให้มีการเผื่อสำหรับการยืดหยุ่นระหว่างท่อต่าง ๆ และระหว่างงานท่อ และเครื่องมือ เครื่องใช้ต่างๆ การต่อท่อทุกชนิดที่ต่อเข้าด้วยกันรอยต่อจะต้องมีความแน่นหนาแข็งแรงพอที่จะรับน้ำหนักหรือแรงดันของน้ำ หรือแก๊สภายในท่อได้โดยปลอดภัยและไม่รั่วไหล ลักษณะการต่อท่อแบบต่างๆ ให้เป็นไปตามมาตรฐานดังนี้

4.1.4.1.1 การต่อท่อ พี.วี.ซี. ถ้ามิได้ระบุไว้เป็นอย่างอื่นข้อต่อท่อ พี.วี.ซี. ขนาดเส้นผ่าศูนย์กลางต่ำกว่า 100 ม.ม. จะต้องเป็นแบบใช้น้ำยาซีเมนต์ ในการเชื่อมเข้ากับท่อรับความดัน โดยข้อต่อต้องมีคุณสมบัติและความแข็งแรงเท่ากับท่อ ส่วนข้อต่อท่อ พี.วี.ซี. ขนาดเส้นผ่าศูนย์กลางตั้งแต่ 100 ม.ม. ขึ้นไป จะต้องเป็นแบบ Socket Type มีคุณสมบัติเป็นไปตามมาตรฐานผลิตภัณฑ์อุตสาหกรรม ม.อ.ก.1131 “ข้อต่อท่อ พี.วี.ซี. แข็ง สำหรับใช้กับท่อรับความดัน” พร้อมทั้งมีแหวนยางกันซึมแบบวงแหวน คุณสมบัติของแหวนยางกันซึมจะต้องเป็นไปตามมาตรฐานผลิตภัณฑ์อุตสาหกรรม ม.อก.237 “แหวนยาง สำหรับท่อนี้ชนิดทนความดัน” ให้ดำเนินตามมาตรฐานผู้ผลิตและตามที่ระบุในแบบ

- ขนาดเล็กกว่า Dia.6” จะต้องใช้ข้อต่อแบบ Socket แล้วต่อท่อกับข้อต่อด้วย Solvent Cement ทั้งข้อต่อและน้ำยาประสานต้องได้มาตรฐาน
- ขนาด Dia.6” และใหญ่กว่าใช้ข้อต่อแบบ Slip-On พร้อมแหวนยางมาตรฐาน ASTM และ ม.อ.ก.

4.1.4.1.2 การต่อท่อพีบี (Polybutylene) ถ้ามิได้ระบุไว้เป็นอย่างอื่น ข้อต่อท่อพีบีขนาดเส้นผ่าศูนย์กลางตั้งแต่ 50 ม.ม. ลงมา จะต้องเป็นแบบสวมล๊อก (Grab lock) ซึ่งไม่ทำ

ให้เส้นผ่านศูนย์กลางภายในของระบบเส้นท่อลดลง ส่วนข้อต่อพีบี ขนาด 65 ม.ม.-150 ม.ม. จะต้องเป็นแบบเชื่อมสอด (Socket Fusion) หรือให้ดำเนินการตามมาตรฐานผู้ผลิตและตามที่ระบุในแบบ

4.1.4.1.3 การต่อท่อ พี.อี (Polyethylene) ถ้ามิได้ระบุไว้เป็นอย่างอื่น ข้อต่อท่อพีอี ขนาดเส้นผ่าศูนย์กลางตั้งแต่ 100 ม.ม. ขึ้นไปต้องต่อเป็นแบบหน้าจานชนกัน (E-BOLD) หรือให้ดำเนินการตามมาตรฐานผู้ผลิตและตามที่ระบุในแบบ

4.1.4.1.4 การต่อโดยใช้ปากแตรยาด้วยปูนซีเมนต์ ท่อจะต้องสอดลึกเข้าไปถึงก้นปากแตร และจะต้องอัดซีเมนต์โดยรอบ และตลอดความยาวของท่อที่เหลื่อมกั้นแล้วพอกด้วยซีเมนต์ผสมทรายละเอียดอัตรา 1 : 2 ผสมน้ำพอประมาณปิดความหนาของรอยต่อและท่อ และปาดผิวหน้าเป็นมุม 45^0 เสมอขอบนอกของท่อโดยรอบ

4.1.4.1.5 การต่อแบบใช้เกลียว เกลียวของท่อ (เกลียวนอก) และเกลียวของข้อต่อ (เกลียวใน) จะต้องได้มาตรฐานผลิตภัณฑ์อุตสาหกรรม ม.อ.ก.26-2516 (ก/ล 20) หรือมาตรฐาน ASTM, BS หรือ JIS แล้วแต่กรณี ต้องหมุนเกลียวเข้าไปในข้อต่ออย่างน้อย 5 เกลียว หากประสงค์จะใช้วัสดุเชื่อมหรือน้ำยาประสานให้ทาวัสดุตัวเชื่อม หรือน้ำยาประสานได้เฉพาะเกลียวนอกเท่านั้น

4.1.4.1.6 การต่อแบบอัดแน่น โดยใช้แหวนยางหรือแหวนวัตถุอื่นที่คุณภาพคล้ายคลึงกันท่อสวมหรือท่อปลอกจะต้องมีเส้นผ่าศูนย์กลางภายในเล็กกว่าเส้นผ่าศูนย์กลางขอบนอกของแหวน

4.1.4.1.7 ท่อเหล็กอาบสังกะสี (Galvanized Steel Pipe : GSP)

- ขนาดเล็กกว่า Dia. 4" จะต้องต่อโดยใช้ข้อต่อ แบบเกลียว ซึ่งมีเกลียวได้ตามมาตรฐานของ BS.21 : 1973

- ขนาด Dia. 4" และใหญ่กว่า จะต้องต่อโดยใช้ข้อต่อ แบบหน้าแปลนตาม BS 10 และ BS 4504 : 1967 ยกเว้น แต่จะระบุ เป็นอย่างอื่น

4.1.4.1.8 ท่อเหล็กหล่อ (Cast Iron Pipe : CI)

- ท่อเหล็กหล่อที่ใช้กับท่อ Soil, Waste และ Vent ให้ต่อท่อโดย clamp stainless สำหรับรัดท่อ

4.1.4.1.9 การต่อท่อแบบเกลียวจะต้องต่อด้วยสารประกอบที่ได้รับอนุมัติหรือใช้เทปพันเกลียวที่มีคุณภาพ โดยที่จะต้องทาลงบนเกลียวท่อไม่ใช่ทาที่อุปกรณ์ ห้ามใช้เชือกปอในการต่อท่อแบบเกลียว เกลียวของท่อต้องเกลาให้เรียบไม่มีรอยขุยเหล็ก และได้ขนาดความยาวเกลียวที่แน่นอนเมื่อทำการต๊าฟและตัดเกลียว และจะต้องขันเกลียวท่อให้แน่นเข้ากับอุปกรณ์ต่อ โดยที่จะไม่ทำให้หน้าตัดของท่อลดน้อยลงไป

4.1.4.1.10 การต่อท่อแบบหน้าจานจะต้องต่อโดยใช้ปะเก็นยางแบบเต็มหน้าที่ได้รับอนุมัติจากผู้ออกแบบ หรือคณะกรรมการตรวจการจ้างก่อน

4.1.4.2 การวางปลอกท่อ การสกัด การตกแต่ง

4.1.4.2.1 ในกรณีที่แบบรูป และรายการละเอียดระบุไว้หรือมีความจำเป็นต้องเดินท่อผ่านคาน เสาหรือพื้นคอนกรีตเสริมเหล็ก ก่อนการเดินท่อผ่านโครงสร้างดังกล่าว จะต้องได้รับความ

เห็นชอบจากวิศวกรโยธา กองแบบแผนและก่อนเทคอนกรีตทุกครั้งจะต้องแจ้งให้เจ้าหน้าที่ผู้ควบคุมงานทราบล่วงหน้าเพื่อตรวจสอบให้ถูกต้องเสียก่อน

4.1.4.2.2 ห้ามผู้รับจ้างสกัดหรือตกแต่งโครงสร้างอาคารเพื่อการติดตั้งวางท่อ เว้นแต่จะได้รับความเห็นชอบจากคณะกรรมการตรวจการจ้างหรือวิศวกรกองแบบแผนปลอกรองท่อ (SEEVE) ต้องมีขนาดเส้นผ่าศูนย์กลางภายในของปลอกรองท่อโตกว่าเส้นผ่าศูนย์กลางของท่อที่จะลอดผ่านประมาณไม่น้อยกว่า 1 ซม.

4.1.4.2.3 ปลอกท่อที่มีขนาดเกิน ∅ 6" ให้ใช้เหล็กเหนียวที่มีความหนาไม่น้อยกว่าความหนาของท่อที่จะฝัง ฝังได้โดยต้องดำเนินการเสริมเหล็กคานตามที่คณะกรรมการกำหนดให้ โดยห้ามมิให้ใช้ท่อพี.วี.ซี. ฝังในโครงสร้างเด็ดขาด

4.1.4.2.4 การฝังท่อลอดคาน ที่มีความจำเป็นต้องฝังจำนวนมากกว่า 3 ท่อนต่อ 1 ช่วงคาน ผู้รับจ้างจะต้องขอความเห็นชอบจากวิศวกรโยธาหรือแสดงรายการคำนวณโครงสร้างตามส่วนนั้นให้คณะกรรมการพิจารณาก่อนการดำเนินการ

4.1.4.3 เครื่องยึดเหนี่ยว และเครื่องรองรับ

ข้อกำหนดทั่วไป

ท่อที่เดินภายในอาคารและไม่ได้ฝัง จะต้องแขวนโยงหรือยึดติดไว้กับโครงสร้างของอาคารอย่างมั่นคงแข็งแรง อย่าให้โยกคลอนแกว่งไกวได้ การแขวนโยงท่อที่เดินตามทางราบให้ใช้เหล็กรัดท่อตามขนาดของท่อ รัดไว้แล้วแขวนยึดติดกับโครงอาคารอย่างแข็งแรง หากมีท่อหลายท่อเดินตามแนวราบขนานกันเป็นแพ จะใช้สาแหรกแขวนรับไว้ทั้งชุดแทนใช้เหล็กรัดท่อแขวนแต่ละท่อก็ได้ห้ามแขวนท่อด้วยโซ่ ลวด เชือก หรือสิ่งอื่นใด ที่มีลักษณะไม่มั่นคงแข็งแรง

4.1.4.3.1 ขนาดเหล็กที่แขวนรองรับ หากมิได้กำหนดรายละเอียดไว้ในแบบแปลนให้ทำตามแบบขยายในภาคผนวก

4.1.4.3.2 ท่อที่ติดตั้งในแนวดิ่งหรือแนวตั้ง จะต้องยึดหรือรัดท่อให้แน่นและแข็งแรง และสามารถรักษาแนวแกนของท่อไว้ได้โดยตลอด และจะต้องมีฐานที่แข็งแรงรองรับท่อที่พื้นข้างล่างด้วย โดยมีข้อกำหนดตามประเภทของท่อดังนี้

- ท่อเหล็กหล่อ จะต้องมีที่ยึดหรือแขวนทุกๆ ชั้นของอาคาร หรือไม่น้อยกว่าทุกช่วงของความยาวท่อแต่ละท่อนและตรงฐานล่าง
- ท่อเหล็กอาบสังกะสี หรือท่อเหล็กเหนียว ที่มีขนาดตั้งแต่ ∅ 3" ขึ้นไปต่อกันด้วยเกลียว ทุกๆ ระยะครึ่งหนึ่งของความยาวแต่ละท่อน
- ท่อเหล็กอาบสังกะสีหรือท่อเหล็กเหนียวที่มีขนาดตั้งแต่ ∅ 2 1/2" ลงมา ต่อกันด้วยเกลียว จะต้องมีที่ยึดหรือแขวนทุกๆ ระยะไม่เกินกว่า 1.20 เมตร
- ท่อซีเมนต์-ใยหินตาม ม.อก. 81-2529, ข้อต่อตามม.อ.ก. 126-2518 และแหวนยางตาม ม.อ.ก. 237-2520 ซึ่งต่อกันด้วยปากแตร และยาด้วยซีเมนต์ปลาสเตอร์ หรือด้วยวัสดุอื่น หรือด้วยปลอกอัดด้วยแหวนยาง ทุกๆ ระยะความยาวท่อแต่ละท่อนจะต้องมีที่ยึดหรือแขวนอย่างน้อย 1 แห่ง และที่ตรงรอยต่อ

- ท่อพีบี (Polybutylene : PB) ท่อเอชดีพีอี (High Density Polyethylene : H.D.P.E) และท่อพีวีซี (Polyvinylchloride : P.V.C.) ทุกระยะ 1 เมตร และทุกๆ รอยต่อ)

4.1.4.3.3 ท่อที่ติดตั้งในแนวราบ จะต้องมีที่ยึดหรือรัดท่อหรือแขวนท่อในระยะที่สามารถยึดหรือรัดท่อให้อยู่ในแนวหรือระดับที่ต้องการได้โดยตลอด โดยมีข้อกำหนดตามประเภทของท่อดังนี้

- ท่อเหล็กหล่อที่หล่อกันด้วยปากแตร หรือปลอกเหล็กอัดด้วยแหวานยางจะต้องมีที่ยึดหรือแขวนทุกๆ ระยะข้อต่อ และทุกๆ ระยะกึ่งกลางความยาวของท่อ

- ท่อเหล็กอาบสังกะสี ท่อเหล็กเหนียว หรือท่อโลหะอื่นๆ ซึ่งต่อกันด้วยเกลียว ขนาด ∅ 1 1/2" ขึ้นไปทุกระยะ 2.00 เมตร

- ท่อซีเมนต์-ใยหินหรือท่อดินเผา ซึ่งต่อกันด้วยปากแตรยาด้วยซีเมนต์ปลาสเตอร์ หรืออัดด้วยแหวนยางหรือต่อกันด้วยปลอกอัดด้วยแหวนยางทุกๆ ระยะความยาวท่อแต่ละท่อนจะต้องมีที่ยึดหรือแขวนอย่างน้อยหนึ่งแห่ง

- ท่อพีบี (Polybutylene:PB) ท่อเอชดีพีอี (High Density Polyethylene : H.D.P.E) และท่อ พี วี ซี (Polyvinylchloride : P.V.C.) สำหรับขนาดเส้นผ่านศูนย์กลาง 2 1/2" ขึ้นไปทุกระยะ 2 เมตร และทุกๆ รอยต่อ

- ท่อตะกั่ว หรือท่ออ่อนชนิดอื่นใด จะต้องมีที่รองรับที่แข็งแรงมั่นคงตลอดแนวและความยาวของท่อ

4.1.4.3.4 ท่อทุกชนิดที่วางอยู่ในดินหรือติดพื้นดิน กรณีที่ต้องมีการยึดแขวนท่อกับพื้นหรือโครงสร้าง ถ้ายึดแขนด้วยโลหะจะต้องหล่อหุ้มด้วยคอนกรีตอีกชั้นโดยรอบอุปกรณ์ยึดแขวนนั้น การหุ้มให้หุ้มโดยรอบไม่น้อยกว่า 0.05 เมตร

4.1.4.3.5 อุปกรณ์แขวนท่อที่เป็นโลหะทุกชนิดจะต้องชุบด้วยสังกะสี (Hot Dipped galvanized) หรือทาด้วยสีชนิด Epoxy Resin ชนิด Heavy Duty โดยขั้นตอนการทาดังนี้

- ขัดทำความสะอาดจนปราศจากสนิมและคราบน้ำมัน
- ทาด้วยสีรองพื้นชนิด Lead Oxide หรือ Red Lead
- ทาด้วยสี Epoxy Resin ชนิด Heavy Duty
- การยึดแขวนท่อกับคานหรือพื้นให้ใช้วิธีฝัง Insert ในคอนกรีต หรือใช้ Expansion Bolt ยกเว้นกรณีที่เป็นแผ่นพื้นสำเร็จ จะต้องทำตามมาตรฐานของบริษัทผู้ผลิต และต้องได้รับความเห็นชอบจากผู้ควบคุมงานของทางราชการ

4.1.4.4 การทาสีของท่อ

4.1.4.4.1 ในช่องเดินท่อ ที่มีช่องเปิดของช่องเดินท่อ ให้ทาสีท่อทุกประเภทตามสีที่กำหนดให้ทั้งหมด ตลอดความสูงของช่องเปิด พร้อมทั้งอักษรย่อชนิดท่อและทิศทางการไหลเป็นสีต่างๆ ดังนี้

ท่อประปา	ทาสี	น้ำเงิน
ท่อระบายน้ำทิ้ง	ทาสี	น้ำตาล

ท่อส้วม	ทาสี	ดำ
ท่อระบายอากาศ	ทาสี	ขาว
ท่อดับเพลิง	ทาสี	แดง
ท่อระบายน้ำฝน	ทาสี	เขียว

4.1.4.5 ป้ายชื่ออุปกรณ์ วาล์วต่าง ๆ

4.1.4.5.1 ป้ายบอกชื่อวาล์ว แผนภูมิ และไดอะแกรมเมื่องานติดตั้งเสร็จสมบูรณ์ ผู้รับจ้าง จะต้องติดชื่อป้ายบอกขนาด ตำแหน่ง ชนิด และ ลักษณะการใช้งานของวาล์ว ยกเว้น วาล์วที่มากับสุขภัณฑ์ ป้ายจะต้องทำด้วยทองเหลือง ขนาด 2 นิ้ว สี่เหลี่ยม ซึ่งจะต้องจารึกชนิดและลักษณะการใช้งานของวาล์วตลอดจนตัวเลข ขนาด 3/4" ด้วยสีดำ

4.1.4.5.1.1 ป้ายบอกชื่อวาล์วสำหรับท่อ ให้ใช้ป้ายทองเหลืองขนาด 3 นิ้วสี่เหลี่ยม ซึ่งจะต้องจารึก ชนิดและลักษณะการใช้งานตลอดจนตัวเลขขนาด 2 นิ้ว พื้นป้ายทองเหลือง จะต้องทาด้วยสีแดง

4.1.4.5.1.2 ระบบที่ใช้ระบุตัวเลขแผ่นป้าย จะต้องบ่งแสดงถึงความแตกต่างของชนิดและการใช้งาน และจะต้องระบุชื่อ ของตำแหน่งที่วาล์วตัวนั้นติดตั้งอยู่

4.1.4.5.1.3 ป้ายบอกชื่อวาล์วจะต้องผูกให้แน่นหนาเข้ากับมือจับหรือมือหมุนของวาล์วโดยใช้โซ่ทองเหลืองขนาดพอเหมาะ

4.1.4.5.1.4 แผนภูมิไดอะแกรมและรายการต่าง ๆ จะต้องระบุจำนวน ตำแหน่ง และลักษณะการใช้งานของวาล์ว ตลอดจนขนาดท่อ และอื่น ๆ

4.1.4.5.2. ป้ายบอกชื่ออุปกรณ์อื่น ๆ

ให้ผู้รับจ้างจัดหาและติดตั้งป้ายชื่อของอุปกรณ์ ทำด้วยทองเหลืองใช้ตัวอักษรสีดำ โดยตัวอักษรแต่ละตัวต้องมีขนาดไม่น้อยกว่า 3" X 2" มองเห็นได้ชัดเจนทั้งภาษาไทย, ภาษาอังกฤษ และคำย่ออุปกรณ์ที่จะต้องมีป้ายแสดง ได้แก่

- ถังเก็บน้ำประปา ทุกถัง
- เครื่องสูบน้ำทุกเครื่อง
- แผงควบคุม
- Fire Department Connection
- วาล์วระบบดับเพลิง

4.1.4.6 การวางปลอกรองท่อ

4.1.4.6.1 ข้อกำหนดทั่วไป

4.1.4.6.1.1 ปลอกรองท่อ (SLEEVES)

ท่อที่เดินผ่านฐานราก พื้นผนัง ฝากั้น และเพดานนอกอาคาร จะต้องรองด้วยปลอกตามขนาดที่พอเหมาะกับท่อเสียก่อนหากท่อที่จะผ่านทะลุพื้นอาคารมีจำนวนหลายท่อด้วยกันให้เจาะพื้นอาคารเป็นช่องให้ท่อผ่านแทนการใช้ปลอกรองช่องที่เจาะนี้จะต้องเสริมกำลังตามความจำเป็นและเหมาะสมในอาคารคอนกรีตหากประสงค์จะติดตั้งปลอกรองท่อน้ำไว้ ณ จุดใดก็ให้ติดตั้ง

ในขณะเทคอนกรีตเลยทีเดียวในผนังอิฐให้ติดตั้งปลอกกรองท่อนี้ในขณะที่ก่ออิฐมาถึงที่จุดนั้น ผู้รับจ้างจะต้องตรวจสอบรายละเอียดของแบบและติดตั้งปลอกรองท่อไว้ตามที่จำเป็น ถึงแม้จะไม่ได้แสดงไว้ในรายละเอียดของแบบก็ตาม การใช้ปลอกรองท่ออาศัยหลักเกณฑ์ดังนี้

4.1.4.6.1.2 ขนาดของปลอกรองท่อ

ปลอกรองท่อที่จะนำมาใช้ในการรองท่อต้องให้มีขนาดเส้นผ่าศูนย์กลางภายในโตกว่าขนาดเส้นผ่าศูนย์กลางภายนอกของท่อไม่น้อยกว่า 2 ซม. เว้นไว้แต่เมื่อท่อนั้นจะต้องเดินทะลุผ่านฐานรากหรือผนังที่รับน้ำหนัก ในกรณีเช่นนี้จะต้องให้ปลอกโตกว่าท่อไม่น้อยกว่า 2.5 ซม.

4.1.4.6.1.3 ชนิดของวัสดุปลอกรองท่อจะต้องเป็นชนิดที่ทำด้วยวัสดุดังต่อไปนี้

4.1.4.6.1.3.1 ให้ใช้ปลอกเหล็กเหนียวหรือเหล็กกล้าอาบสังกะสี

4.1.4.6.1.4 ปลอกรองท่อที่พื้นอาคารจะต้องฝังให้ปากปลอกสูงจากระดับพื้นที่ยังไม่ได้ตบแต่ง 2.5 ซม. และหลังจากที่เดินท่อเสร็จเรียบร้อย แล้วให้อัดช่องระหว่างท่อกับปลอกท่อ ด้วยวัสดุประเภทที่ป้องกันการรั่วซึมของน้ำ ให้แน่น และเรียบร้อยจนแน่ใจว่าน้ำ รั่วซึมผ่านไม่ได้

4.1.4.6.1.5 ท่อต่าง ๆ ที่ผ่านผนัง ฝา และพื้นที่กันน้ำซึม จะต้องติดตั้งให้ลอดผ่าน Sleeves ที่ใช้กันน้ำซึม

4.1.4.6.1.6 เมื่อมีท่อต่าง ๆ ที่โผล่หรือทะลุผ่านผนัง ฝา พื้น และแผงกั้นห้อง จะต้องติดตั้งและครอบด้วย Escutcheons ที่ทำด้วยแผ่นสังกะสีชนิดหนา โดยยึดด้วยสกรูสเตนเลส เพื่อป้องกันการเกิดสนิม

4.1.4.6.1.7 Flashing สำหรับพื้นและหลังคาระบายน้ำฝน จะต้องใช้ Flashing Rings ที่ได้รับอนุมัติจากผู้ออกแบบ หรือคณะกรรมการตรวจการจ้างก่อน

4.1.4.6.1.8 ผู้รับจ้างจะกระทำการตัดปะ และ Flashing เพื่อติดตั้งท่อและตะแกรงระบายน้ำให้เป็นไป ตามแบบ Shop Drawings ที่ได้รับอนุมัติแล้วนั้นได้ แต่ห้ามทำการตัดปะ และ Flashing โครงสร้างที่เสร็จเรียบร้อยแล้ว นอกจากได้รับความเห็นชอบจากผู้ออกแบบ หรือคณะกรรมการตรวจการจ้าง เท่านั้น

4.1.4.6.1.9 หลังจากการติดตั้งท่อแนวดิ่งทั้งหมดในช่องท่อ (Pipe Shafts) ตามแบบที่กำหนดไว้ ให้ผู้รับจ้างทำการปิดพื้นในบริเวณช่องท่อที่ระดับพื้นทุกชั้นและทุกช่องท่อด้วยวัสดุป้องกันไฟและ ควันลาม รายละเอียดของงานโครงสร้างส่วนนี้ จะต้องสัมพันธ์กับงานโครงสร้างที่อยู่ข้างเคียงเช่น คานเป็นต้น และจะต้องได้รับอนุมัติจากผู้ออกแบบ หรือคณะกรรมการจ้างก่อนการติดตั้งท่อแนวดิ่งที่ระดับพื้นจะต้องหุ้มด้วย Sleeves

4.1.4.6.1.10 การอุดช่องเดินท่อ ช่องเจาะด้วยวัสดุป้องกันไฟ และควันลาม (Fire Barrier System) เพื่อป้องกันอันตรายที่จะเกิดขึ้นแก่บุคคลที่อยู่ภายในอาคาร อันเนื่องมาจาก

การเกิดเพลิงลุกลามจากบริเวณหนึ่งไปยังบริเวณหนึ่ง โดยอาศัยช่องและทางเดินท่อหรือช่องเจาะ จึงกำหนดให้ใช้วัสดุป้องกันไฟและควันลาม (ดูแบบขยายการติดตั้งวัสดุป้องกันไฟลาม) โดยมีคุณสมบัติของวัสดุ ดังนี้ คือ ต้องเป็นอุปกรณ์หรือวัสดุที่ได้มาตรฐาน BS 476 Part 20 และ ISO 834 หรือ UL listed หรือ FM approved รับรอง สามารถป้องกันไฟและควันลามได้อย่างน้อย 3 ชั่วโมง ไม่มีไอระเหยที่เป็นอันตรายต่อสุขภาพทั้งในขณะปกติและขณะเกิดเพลิงไหม้ สามารถขยายตัวได้อย่างรวดเร็วเมื่อได้รับความร้อนสูง เกาะยึดได้ดีกับคอนกรีต, โลหะ, ไม้, พลาสติก ทนต่อการสั่นสะเทือนได้ดี ติดตั้งง่าย มีความแข็งแรงไม่ว่าก่อนหรือหลังเพลิงไหม้ และให้ติดตั้งอุปกรณ์หรือวัสดุป้องกันไฟและควันลามตามตำแหน่งต่างๆ ที่มีท่อ PVC, PE, PB, PP ทะลุผ่านเป็นชนิด PIPE COLLARS หรือ PIPE WRAPS และติดตั้งระบบป้องกันไฟลามเพื่ออุดรูช่องเปิดไว้สำหรับท่อในอนาคตเป็นชนิด Mortar หรือ Fire Rated Mastics ดังต่อไปนี้ ช่องเปิดทุกช่องไม่ว่าจะอยู่ที่ใดของผนัง พื้น หรือคาน และShaft ท่อต่าง ๆ ซึ่งได้เตรียมไว้สำหรับการใช้งานติดตั้งระบบท่อ หลังจากที่ได้ติดตั้งท่อไปแล้ว และมีช่องว่างเหลืออยู่ระหว่างท่อกับแผ่นปิดช่องท่อ ช่องเปิดหรือช่องลอด (Block out or Sleeve) ที่เตรียมการไว้สำหรับติดตั้งระบบท่อในอนาคตหรือที่ใช้สายไฟฟ้าหรือท่อร้อยสายไฟฟ้าที่มีช่องว่างอยู่แม้เพียงช่องเล็กน้อยก็ตาม ภายในท่อที่วางทะลุพื้นคอนกรีต ผนังคอนกรีต ซึ่งเป็นผนังทนไฟเพื่อป้องกันไฟและควันลามตามท่อ ซึ่งอุปกรณ์หรือวัสดุที่จะนำมาใช้และกรรมวิธีการติดตั้ง ผู้รับจ้างต้องเสนอขออนุมัติจากผู้ออกแบบ หรือคณะกรรมตรวจการจ้างก่อน

4.1.5 ข้อกำหนดทั่วไป

4.1.5.1 การติดตั้งทั่วไป

4.1.5.1.1 ถ้าหากยังไม่มีการวางท่อ หรือเลิกงานแล้วแต่ละวันผู้รับจ้างจะต้องอุดปลายท่อให้เรียบร้อยเพื่อป้องกันสิ่งสกปรกหรือสิ่งหนึ่งสิ่งใดเข้าไปอุดอยู่ในท่อ และก่อนที่จะมีการเริ่มทำการวางท่อต่อไป จะต้องตรวจสอบภายในท่อที่ได้วางไว้แล้วเสียก่อนว่าไม่มีวัสดุอื่นใดอยู่ในนั้น

4.1.5.1.2 ห้ามวางท่อประปาหรือท่อน้ำฝังดินใดๆ ก็ตามไว้ด้วยกันกับท่อระบายน้ำเว้นแต่จะได้ดำเนินการดังต่อไปนี้

(ก) จุดต่ำจุดของท่อประปาอยู่สูงกว่าจุดสูงุดของท่อระบายน้ำไม่น้อยกว่า 30 ซม.

(ข) วางท่อประปาไว้ด้านใดด้านหนึ่งของร่องสำหรับวางท่อ

(ค) จำนวนรอยต่อของท่อประปามีน้อยที่สุดเท่าที่จะมีได้ และการต่อทั้งท่อของท่อประปาและท่อระบายน้ำซึมผ่านไม่ได้

4.1.5.1.3 รอยต่อระหว่างเครื่องสุขภัณฑ์กับกำแพงหรือพื้น จะต้องแนบสนิทน้ำซึมผ่านไม่ได้

4.1.5.2 คุณภาพวัสดุ และการเทียบเท่า

4.1.5.2.1 วัสดุและอุปกรณ์ที่ใช้ในการติดตั้งต้องเป็นของใหม่ และผลิตโดยผู้ผลิตที่เป็นที่เชื่อถือได้ อุปกรณ์ที่บกพร่องหรืออุปกรณ์ที่เสียหายในขณะติดตั้งหรือขณะทดสอบ จะต้องเปลี่ยนใหม่และหรือแก้ไขให้อยู่ในสภาพที่ดี ทั้งนี้ต้องได้รับความเห็นชอบจากคณะกรรมการตรวจการจ้าง

4.1.5.2.2 การเทียบเท่า วัสดุ อุปกรณ์ ให้ยึดถือและปฏิบัติ ตามรายการวัสดุอุปกรณ์การก่อสร้างมาตรฐานของกองแบบแผน

4.1.5.3 แบบรูปขยายรายละเอียดขณะก่อสร้าง (Shop Drawing) และแบบก่อสร้างจริง (As-Built Drawing)

4.1.5.3.1 แบบรูปขยายรายละเอียดขณะก่อสร้าง (Shop Drawing) ได้แก่แบบรูปขยายต่างๆ ที่จัดทำขณะก่อสร้าง เช่น ผังการเดินท่อต่างๆ ของระบบสุขาภิบาล ให้ถือเป็นหน้าที่ของผู้รับจ้างจะต้องทำภาพขยายรายละเอียดขึ้น โดยมีวิศวกร ที่มีใบอนุญาตจากคณะกรรมการควบคุมการประกอบวิชาชีพวิศวกรรม (ก.ว.) พร้อมสำเนาใบอนุญาตดังกล่าว เซ็นชื่อรับรองในแบบพิมพ์เขียวของผู้รับจ้างเสนอให้คณะกรรมการตรวจการจ้างตรวจสอบและเห็นชอบเสียก่อน จึงจะนำไปใช้ทำการก่อสร้างในส่วนนั้นๆ ได้ ซึ่งแบบรูปรายการดังกล่าวจะต้องทำเป็นแบบรูปรายละเอียด โดยส่งเป็นแบบพิมพ์เขียวจำนวน 5 ชุด (รายการข้อนี้จะใช้ระกอบเฉพาะอาคารที่ได้ระบุไว้ในแบบรูปหรือรายการละเอียดเท่านั้น)

4.1.5.3.2 ผู้รับจ้างจะต้องจัดทำรูปแบบที่แสดงรายละเอียดการวางท่อ การรองรับท่อและขนาดของท่อที่ติดตั้งไปจริง (As-Built Drawing) ซึ่งแบบรูปรายการละเอียดนี้จะต้องเขียนให้ได้มาตรฐานโดยส่งแบบกระดาษไขต้นฉบับ 1 ชุด สำเนาอีก 2 ชุด รวมเป็น 3 ชุด ให้แก่คณะกรรมการตรวจการจ้าง ก่อนส่งมอบงานงวดสุดท้าย 7 วัน เพื่อมอบแบบสำเนาให้โรงพยาบาลหรือหน่วยราชการเจ้าของอาคารเก็บเพื่อดำเนินการบำรุงรักษา (รายการข้อนี้จะใช้ประกอบเฉพาะอาคารที่ได้ระบุในแบบรูปและรายการละเอียดเท่านั้น)

4.1.5.4 ปัญหา อุปสรรค และการเปลี่ยนแปลงแบบ, แบบรายละเอียด และคำแนะนำเพิ่มเติม

4.1.5.4.1 หากในแบบรูปและรายการละเอียดไม่ได้กำหนดไว้เป็นอย่างอื่นให้ถือปฏิบัติดังนี้ คือการเดินท่อให้เดินท่อใต้พื้นหรือในกล่องซ่อนท่อหรือฝังในผนัง ให้พยายามหลีกเลี่ยงการฝังในพื้นหรือคาน ท่อที่เดินใต้พื้นให้ใช้เครื่องยึดเหนี่ยวและเครื่องรองรับ การเดินท่อจะต้องจัดเรียงแนวท่อให้เรียบร้อยพร้อมทั้งหารหุ้มซ่อนท่อและการเปิดช่องสำหรับตรวจซ่อมได้กับให้มีบานประตูติดบานพับปิดเปิดได้ตามความเหมาะสมถึงแม้ในแบบรูปจะไม่ระบุไว้

4.1.5.4.2 อุปกรณ์อื่นๆ เช่น ประตูน้ำข้อต่อ ข้องอ ประตูน้ำกันน้ำย้อนกลับ หรืออื่นๆ ที่จำเป็นต้องใช้ในการติดตั้ง เพื่อใช้งานดีขึ้น และถูกต้องตามหลักวิชาการ แม้มิได้ระบุในแบบรูปผู้รับจ้างจะต้องจัดหาและทำการติดตั้งให้โดยไม่คิดราคาเพิ่ม

4.1.5.4.3 ถ้าไม่สามารถเดินท่อต่างๆ ตามแบบรูปและรายการละเอียด เนื่องจากอุปสรรคทางด้านต่างๆ ผู้รับจ้างสามารถจะเดินท่อต่างไปจากแบบรูปและรายการละเอียดได้ ทั้งนี้ต้องได้รับความเห็นชอบจากคณะกรรมการตรวจการจ้างและไม่ถือว่าเป็นการเปลี่ยนแปลงรายการ

4.1.5.4.4 ถ้าแบบรูปและรายการละเอียดการเดินท่อ ไม่แสดงแนวท่อและขนาดท่อของสุขภัณฑ์ใดหรือแนวท่อและขนาดท่อไม่ชัดเจน ให้ถือแนวท่อและขนาดท่อของสุขภัณฑ์นั้นตามรายการทั่วไปประกอบแบบก่อสร้างนี้

4.1.5.4.5 บ่อเกรอะ บ่อซึม ถังคอนกรีตเก็บน้ำ รางระบายน้ำ แนวท่อ และอื่นๆ ที่มีลักษณะทำนองเดียวกัน ให้ถือว่าตำแหน่งที่ปรากฏในแบบรูปและรายการละเอียดเป็นเพียงสังเขปเท่านั้น คณะกรรมการตรวจการจ้างจะเป็นผู้กำหนดตำแหน่งที่แน่นอนให้ในขณะก่อสร้าง

4.2 ระบบประปา

4.2.1 ขอบเขตของงาน

4.2.1.1 ท่อประปา หากแบบรูปและรายการละเอียดมิได้ระบุเป็นอย่างอื่นให้ถือปฏิบัติดังนี้ เดินท่อประปาสายประธานมายังตัวอาคาร (กรณีที่บริเวณก่อสร้างไม่มีท่อประปาสายประธานผ่านให้เดินท่อประปาสายประธานของอาคารออกไปนอกอาคาร) เพื่อเตรียมบรรจบกับท่อประปาสายประธานความยาวไม้น้อยกว่า 6 เมตร

4.2.1.2 หากแบบรูปและรายการละเอียดมิได้ระบุไว้ ให้ใช้ท่อประปาสำหรับสุขภัณฑ์มีขนาดดังนี้

สำหรับระบบถังน้ำล้าง (Flush Tank)

ขนาดของท่อ	สุขภัณฑ์ไม่เกิน
3/4 นิ้ว	4 ที่
1 นิ้ว	6 ที่
1 1/2 นิ้ว	28 ที่

สำหรับระบบประตูน้ำล้าง (Flush Valve)

ขนาดของท่อ	สุขภัณฑ์ไม่เกิน
1 นิ้ว	4 ที่
1 1/2 นิ้ว	28 ที่
2 นิ้ว	15 ที่

4.2.2 การติดตั้งท่อและอุปกรณ์ประกอบ

4.2.2.1 การวางท่อประปาเป็นแนวตรง ถ้าหักเป็นมุมหรือขนานไปตามแนวผนังจะต้องได้สัดส่วน ประณีตท่อขึ้นจะต้องได้ดิ่งและตรง

4.2.2.2 สายไฟฟ้าระบบกำลังและระบบควบคุมสำหรับเครื่องสูบน้ำการต่อประปาและมาตรวัดน้ำเข้ากับท่อประปาประธานให้ถือตามข้อกำหนดบังคับของการไฟฟ้า หรือประปาในท้องที่ที่มีการก่อสร้างอาคารนั้นๆ แล้วแต่กรณี

4.2.2.3 ในกรณีที่รูปแบบไม่ระบุให้ใช้ประตูน้ำขนาดเส้นผ่านศูนย์กลาง 1/2"-2" ให้ใช้ประตูน้ำแบบ Ball Valve ชนิดทนแรงดันใช้งานได้ไม่น้อยกว่า 150 ปอนด์ต่อตารางนิ้ว และสำหรับขนาดโตกว่าเส้นผ่านศูนย์กลาง 2" ให้ใช้ประตูน้ำแบบ Butterfly Valve หรือ Gate Valve ชนิดทนแรงดันใช้งานได้ไม่น้อยกว่า 150 ปอนด์ต่อตารางนิ้ว และการเดินท่อให้ใส่ประตูน้ำรวมและประตูน้ำแยก พร้อมข้อต่อยูเนียนแต่ละชั้นหรือแต่ละส่วน เพื่อสะดวกในการซ่อมแซมแก้ไขหรือติดตั้งเพิ่มเติมในอนาคตได้